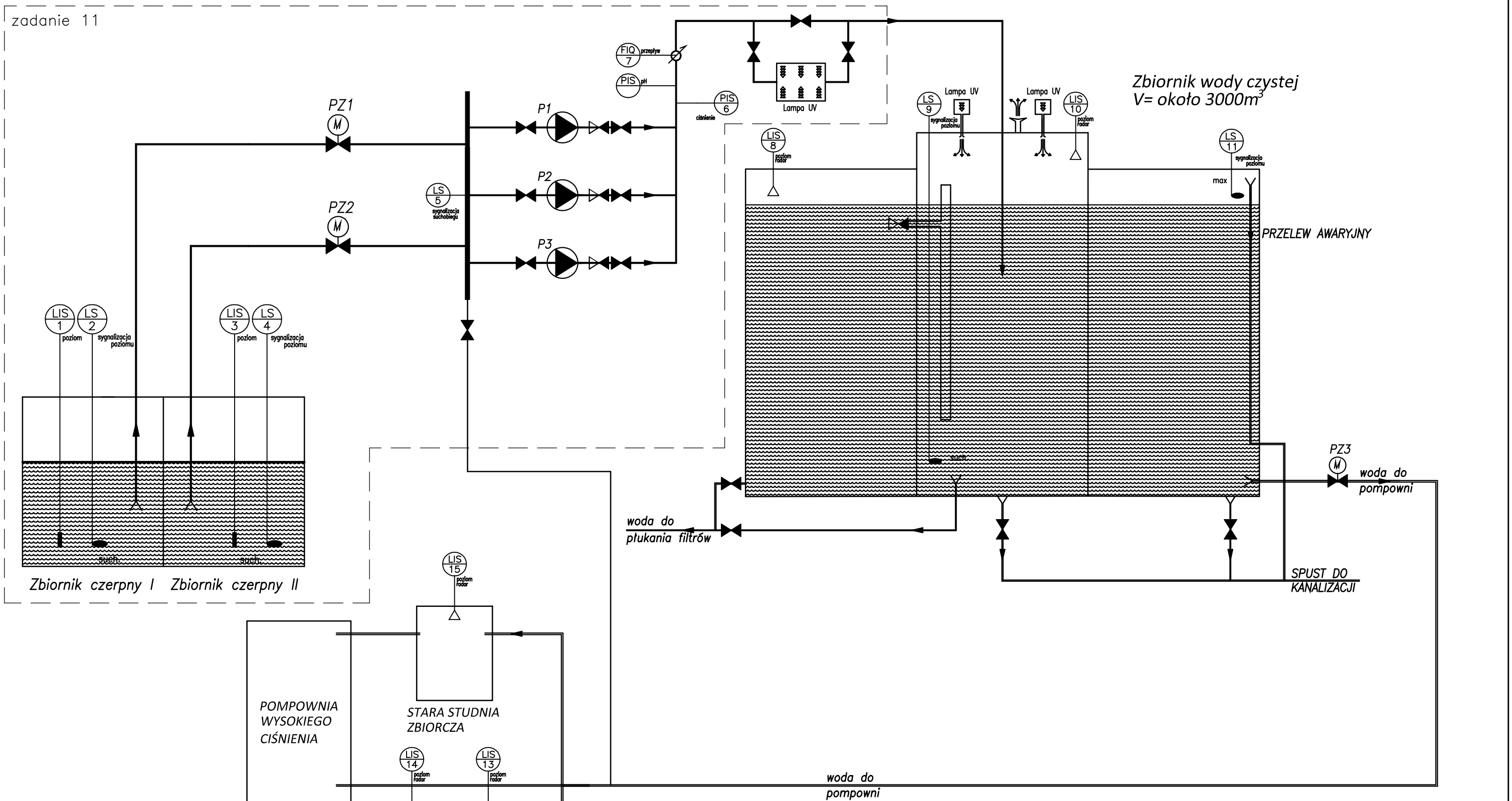

	Nazwisko	Data/Podpis
Projektował	Tomasz Więcek spec. instalacyjna MAP/0177/PWOE/07	07.2016
Sprawdził	Artur Gawełczyk spec. instalacyjna MAP/0039/PWOE/11	07.2016

PROWODKAN

TEMAT: Rozbudowa istniejącego obiektu budowlanego Stacji Uzdatniania Wody w Dębicy wraz z instalacjami technologicznymi i elektrycznymi dla inwestycji celu publicznego pod nazwą: Modernizacja Stacji Uzdatniania Wody w Dębicy przy ul. Kwiatkowskiego na dz. nr 123 obr. 0005–Dębica

Schemat technologiczny automatyzacji

Nr proj. 12/2016

3.15

Arkusz 1/1