IZOLACJE WODOCHRONNE I ANTYKOROZYJNE

skala 1:20

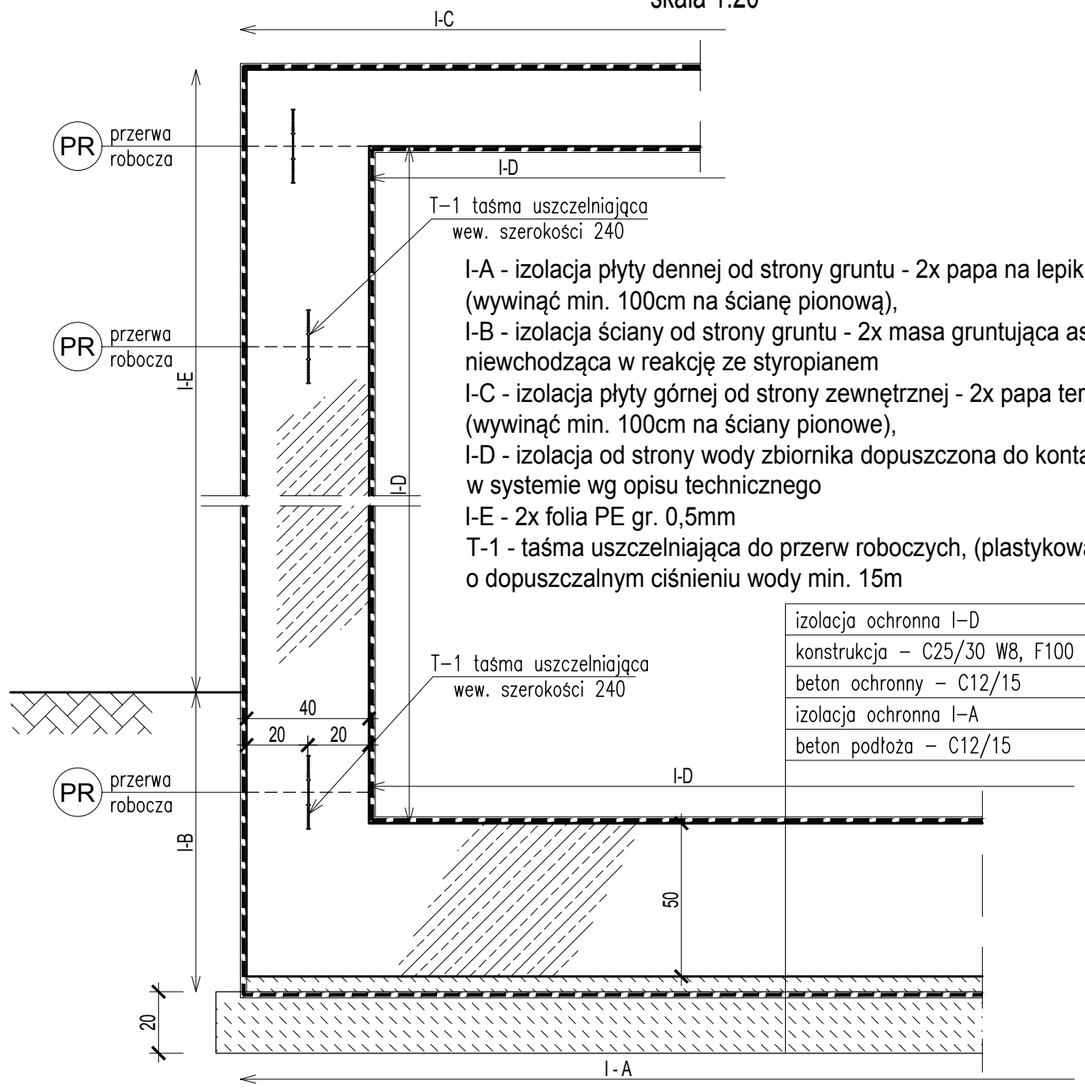

I-A - izolacja płyty dennej od strony gruntu - 2x papa na lepiku (wywinąć min. 100cm na ścianę pionową),
I-B - izolacja ściany od strony gruntu - 2x masa gruntująca asfaltowo-kauczukowa niewchodząca w reakcję ze styropianem
I-C - izolacja płyty górnej od strony zewnętrznej - 2x papa termozgrzewalna (wywinąć min. 100cm na ściany pionowe),
I-D - izolacja od strony wody zbiornika dopuszczona do kontaktu z wodą pitną w systemie wg opisu technicznego
I-E - 2x folia PE gr. 0,5mm
T-1 - taśma uszczelniająca do przerw roboczych, (plastykowany polichlorek winylu) o dopuszczalnym ciśnieniu wody min. 15m

izolacja ochronna I–D	
konstrukcja – C25/30 W8, F100	50cm
beton ochronny – C12/15	5cm
izolacja ochronna I–A	
beton podłoża – C12/15	20cm

szczegół przerwy roboczej w ścianie i płycie dennej

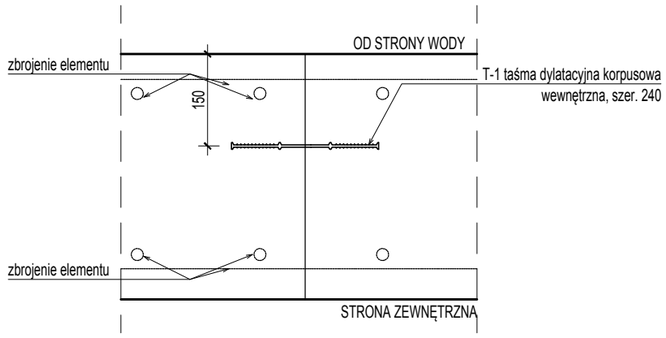

BETON :	C25/30 (B30) W8, F100
PODBETON:	C12/15 (B15)
STAL ZBROJENIOWA :	główna - A-IIIN (B500SP)
	pomocnicza - A-I (PB240)
OTULINA ZBROJENIA :	40 mm
	50 mm (poniżej poziomu gruntu)

INWESTOR "Wodociągi Dębickie" Sp. z o. o. Ul. Kosynierów Racławickich 35 39-200 Dębica		ADRES INWESTYCJI działka nr 123, obręb 0005 DĘBICA	
OBIEKT / TEMAT MODERNIZACJA STACJI UZDATNIANIA WODY W DĘBICY PRZY UL. KWIATKOWSKIEGO - BUDOWA ZBIORNIKA WODOCIĄGOWEGO ORAZ RUROCIĄGÓW TECHNOLOGICZNYCH			STADIUM PROJEKTU WYKONAWCZY
TYTUŁ RYSUNKU IZOLACJE WODOCHRONNE I ANTYKOROZYJNE			BRANŻA KONSTRUKCJA
JEDNOSTKA PROJEKTOWA PROWODKAN grupa PC PRACOWNIA PROJEKTOWA PROWODKAN ul. Józefa Sarego 25/4, 31-047 Kraków			DATA 07.2016
FUNKCJA	IMIĘ I NAZWISKO	NR UPRAWNIEŃ	PODPIS
PROJEKTANT	mgr inż. MONIKA JURZAK-FRANK	MAP/0209/POOK/07 w spec. konstrukcyjnej	
SPRAWDZAJĄCY	mgr inż. ANNA KARP	MAP/0212/POOK/07 w spec. konstrukcyjnej	
SKALA 1:100	NR RYSUNKU KW-05		