0	1	2	3	4

Obiekt

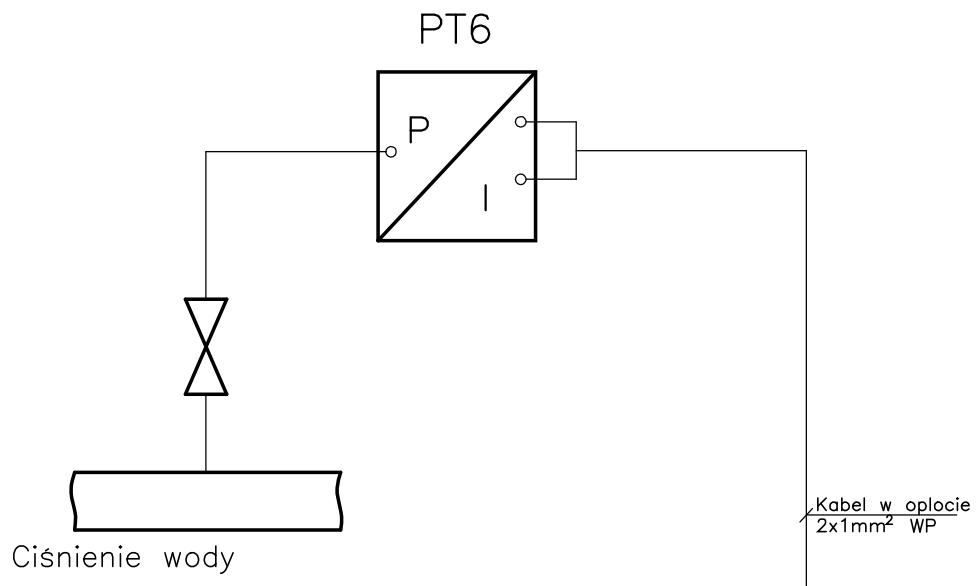

Szafa SZS2

PT6
Przetwornik ciśnienia
zakres: 0÷10bar
sygnał: 4÷20mA (24VDC)
przyłącze :procesowe G1/2"
z membraną czołową

PX6
Zasilacz 24VDC z separacją galwaniczną
zasilanie: 24VDC

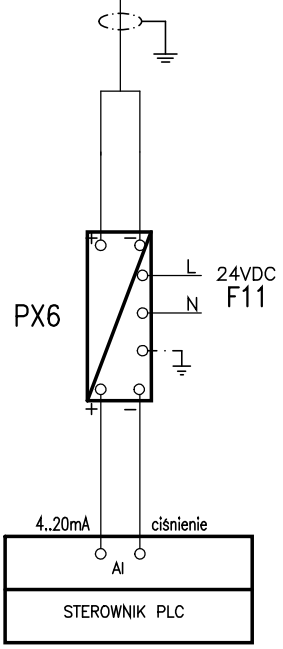

DI – wejście dyskretne
DO – wyjście dyskretne
AI – wejście analogowe
AO – wyjście analogowe

	Nazwisko	Data/Podpis
Projektował	Tomasz Więcek spec. instalacyjna MAP/0177/PWOE/07	07.2016
Sprawdził	Artur Gawełczyk spec. instalacyjna MAP/0039/PWOE/11	07.2016

PROWODKAN

TEMAT: Rozbudowa istniejącego obiektu budowlanego Stacji Uzdatniania Wody w Dębicy wraz z instalacjami technologicznymi i elektrycznymi dla inwestycji celu publicznego pod nazwą: Modernizacja Stacji Uzdatniania Wody w Dębicy przy ul. Kwiatkowskiego na dz. nr 123 obr. 0005–Dębica

Schemat Układu pomiaru ciśnienia

Nr proj. 12/2016

3.9

Arkusz 1/1