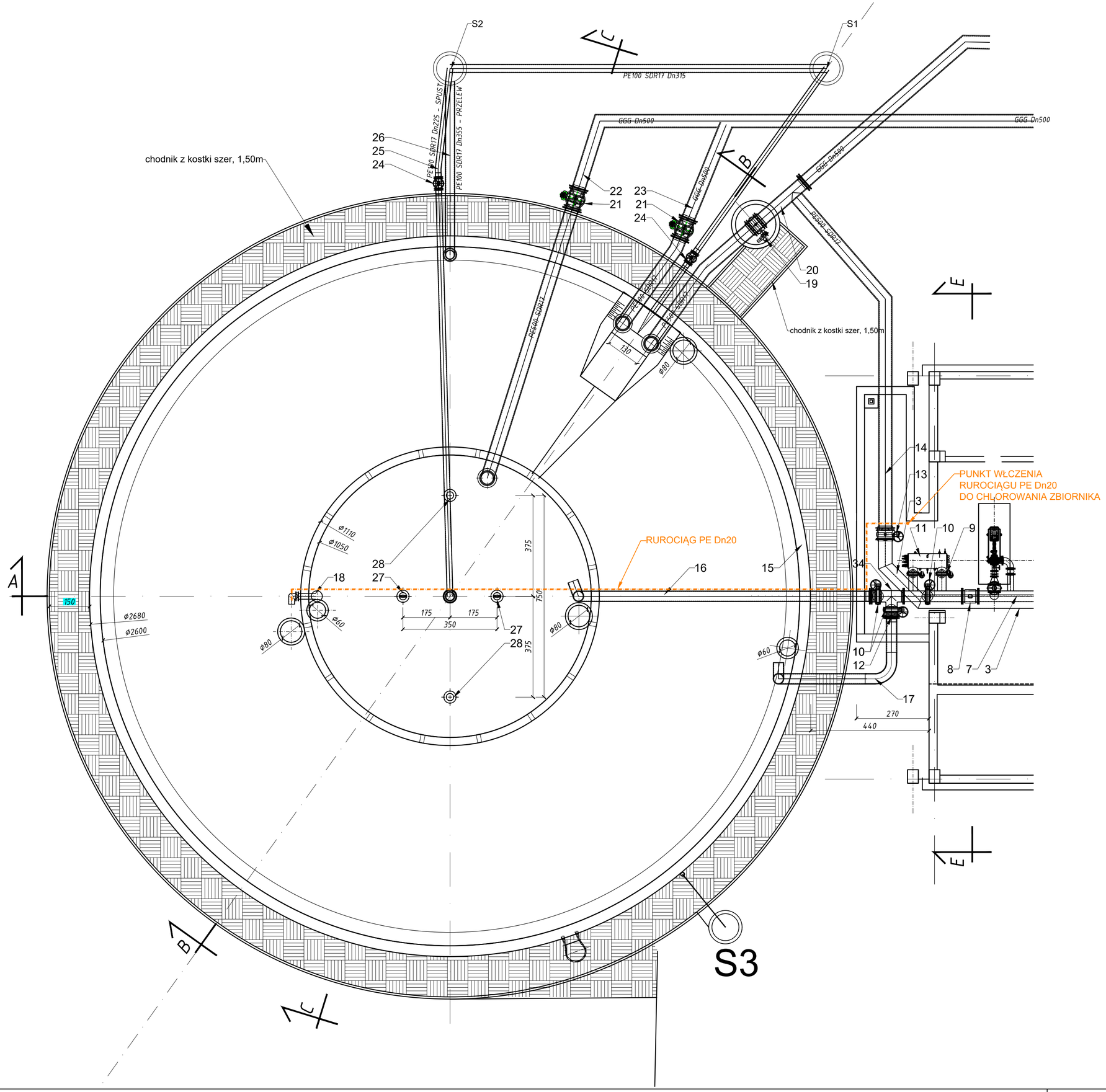

LP.	WYSZCZEGÓLNIENIE	ILOŚĆ	J.M.
1.	KSZTAŁTKA KOŁNIERZOWA DN500 RURA STALOWA 508,0x5,0 1.4301	2	kpl.
2.	PRZEPUSTNICA KOŁNIERZOWA Z NAPĘDEM ELELKTRYCZNYM DN500 PN10	2	kpl.
3.	KOLEKTOR SSĄCY - DOPŁYWOWY DO POMP POŚREDNICH RURA STALOWA 508,0x5,0 1.4301	12.0	mb
4.	ZASUWA DN300	3	kpl.
5.	ZESTAW PRZYŁĄCZENIOWY POMPY + STRONA SSAWNA REDUKCJA FFR300/150 + ŁĄCZNIK REGULACYJNY ŁR150 +FF150	3	kpl.
6.	POMPA POŚREDNIA TYP NORMOWY	3	kpl.
7.	KOLEKTOR TŁOCZNY DO ZBIORNIKA V3000 RURA STALOWA 406,4x4,0 1.4301	9,0	mb
8.	PRZEPŁYWOMIERZ ELEKTROMAGNETYCZNY DN400	1	kpl.
9.	PRZEPUSTNICA MIĘDZYKOŁNIERZOWA Dn300 Z NAPĘDEM RĘCZNYM	2	kpl.
10.	PRZEPUSTNICA MIĘDZYKOŁNIERZOWA Dn400 Z NAPĘDEM RĘCZNYM	3	kpl.
11.	LAMPA UV DN300	1	kpl.
12.	PROSTKA FF-400, L=0,2m	2	kpl.
13.	PRZEPUSTNICA KOŁNIERZOWA Dn500 Z NAPĘDEM RĘCZNYM	1	kpl.
14.	RUROCIĄG OBEJŚCIOWY - AWARYJNY ZBIORNIKA V3000 PE100 SDR17 Dn500	14	mb
15.	ZBIORNIK WODY CZYSTEJ Dn26,0m V ok.3000m3 ŻELBETOWY, DWUKOMOROWY	1	kpl.
16.	RUROCIĄG ZASILAJĄCY ZBIORNIK V3000 - GŁÓWNY PE100 SDR 17 Dn400	17,5	mb
17.	RUROCIĄG ZASILAJĄCY ZBIORNIK V3000 - AWARYJNY PE100 SDR 17 Dn400	14,0	mb
18.	PRZELEW DO KOMORY KONTAKTOWEJ Dn400/Dn200 (RYS.08) RURA STAL.1.4301: 219,1x2,0 L=1,7 + 406,4x4,0, L=4,5m	1	kpl.
19.	PRZEPUSTNICA KOŁNIERZOWA Z NAPĘDEM EL. REGULAC. DN500 PN10 NAPĘD WYNISIONY NA POKRYWĘ IP67	1	kpl.
20.	RUROCIĄG WODY CZYSTEJ DO POMPOWNI WYS. TŁOCZENIA ŻEL. Dn500	20	mb
21.	ZASUWA Dn500 KOŁNIERZOWA - DO ZIEMI	2	kpl.
22.	RUROCIĄG WODY CZYSTEJ DO POMPOWNI PŁUCZNEJ ŻEL. Dn500	95	mb
23.	RUROCIĄG WODY CZYSTEJ DO POMPOWNI PŁUCZNEJ AWARYJNY - ŻEL. Dn500	10	mb
24.	ZASUWA SPUSTOWA Dn200 KOŁNIERZOWA - DO ZIEMI	2	kpl.
25.	RUROCIĄG SPUSTOWY Z KOMORY WEWNĘTRZNEJ ZBIORNIKA PE100 SDR 17 Dn225	20+12	mb
26.	RUROCIĄG PRZELEWOWY ZE ZBIORNIKA V3000 PE100 SDR 17 Dn355	12	mb
27.	NAWIETRZAK Z LAMPAMI UV WG RYS. SZCZEGÓŁOWEGO T-06	2	kpl.
28.	WYWIETRZAK BEZ LAMP UV (Z KLAPAMI ZWROTNYMI) WG RYS. SZCZEGÓŁOWEGO T-06	2	kpl.
29.	ZESTAW PRZYŁĄCZENIOWY POMPY + STRONA TŁOCZNA ZAWÓR ZWROTNY Dn125 - REDUKCJA FFR200/125	3	kpl.
30.	PRZEPUSTNICA MIĘDZYKOŁNIERZOWA Dn200 Z NAPĘDEM RĘCZNYM	3	kpl.
31.	KOMPENSATOR EPDM KOŁNIERZOWY Dn200	3	kpl.
32.	PRZEPUSTNICA KOŁNIERZOWA Dn500 Z NAPĘDEM RĘCZNYM	1	kpl.
33.	KSZTAŁTKA KOŁNIERZOWA DN500 KOLANO RURA STALOWA 508,0x5,0 1.4301	1	kpl.
34.	KSZTAŁTKA KOŁNIERZOWA DN400 TRÓJNIK RURA STALOWA 406,4x4,0 1.4301	1	kpl.

PROWODKAN

NAZWA I ADRES OBIEKTU BUDOWLANEGO:
ROZBUDOWA ISTNIEJĄCEGO OBIEKTU BUDOWLANEGO - SUW W DĘBICY - WRAZ Z INSTALACJAMI TECHNOLOGICZNYMI I ELEKTRYCZNYMI
DLA INWESTYCJI CELU PUBLICZNEGO POD NAZWĄ: **MODERNIZACJA STACJI UZDATNIANIA WODY W DĘBICY PRZY UL. KWIATKOWSKIEGO**
- BUDOWA ZBIORNIKA WODOCIĄGOWEGO ORAZ RUROCIĄGÓW TECHNOLOGICZNYCH
DZ. NR 123, OBR. 0005 DĘBICA
Inwestor: Wodociągi Dębickie Sp. z o.o., ul. Kosynierów Racławickich 35

NAZWA RYSUNKU:
CHLOROWANIE
RZUT ZBIORNIKA - ZAD.12

PROJEKTOWAŁ:	DATA/PODPIS:
mgr inż. Grzegorz FURMAŃSKI NBUA-7342/43/98 SPEC. INSTALACYJNA W ZAKRESIE SIECI, INSTAL. I URZĄDZEŃ WODOCIĄGOWYCH I KANAL. CIEPLNYCH, WENTYL. I GAZOWYCH	09/2016
SPRAWDZIŁ:	DATA/PODPIS:
inż. Waldemar KUBIK MAP/0326/POOS/07 SPEC. INSTALACYJNA W ZAKRESIE SIECI, INSTAL. I URZĄDZEŃ WODOCIĄGOWYCH I KANAL. CIEPLNYCH, WENTYL. I GAZOWYCH	09/2016
OPRACOWAŁ:	DATA/PODPIS:
mgr inż. Paulina Pierzchała mgr inż. Aleksandra Golonka	09/2016

DATA:	SKALA:	NR RYS.:
09/2016	1:100	01-T

PRZEKRÓJ A-A

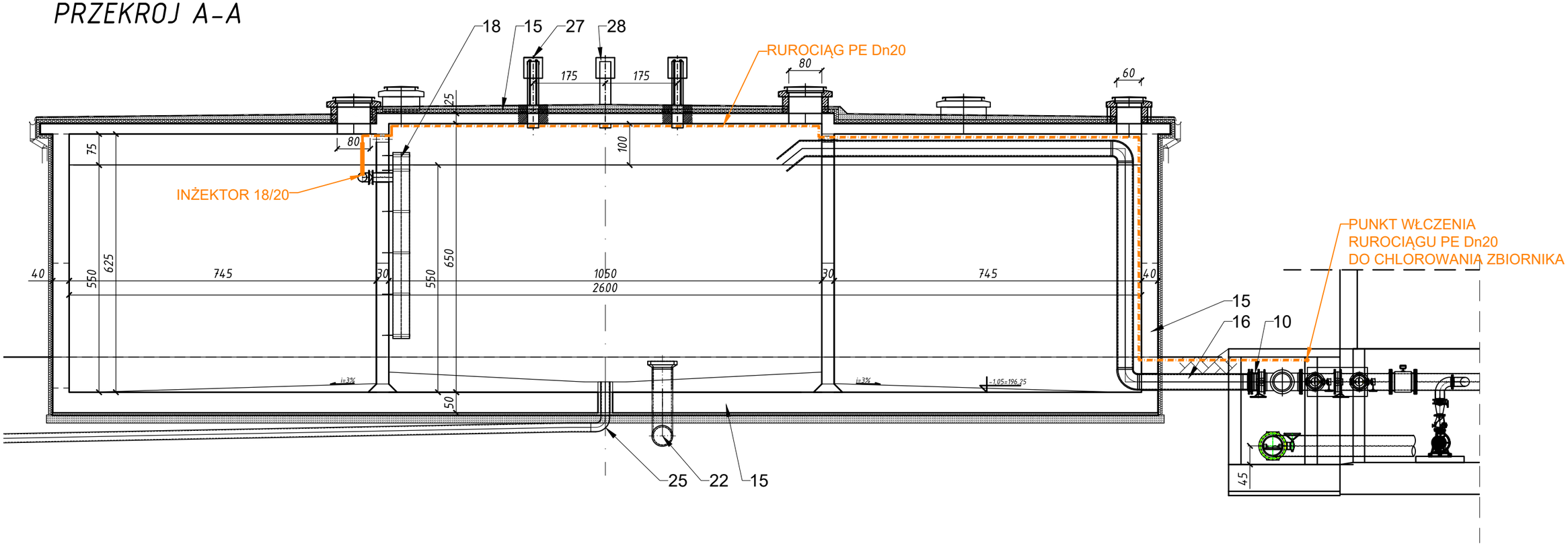

LP.	WYSZCZEGÓLNIENIE	ILOŚĆ	J.M.
1.	KSZTAŁTKA KOŁNIERZOWA DN500 RURA STALOWA 508,0x5,0 1.4301	2	kpl.
2.	PRZEPUSTNICA KOŁNIERZOWA Z NAPĘDEM ELELKTRYCZNYM DN500 PN10	2	kpl.
3.	KOLEKTOR SSĄCY - DOPŁYWOWY DO POMP POŚREDNICH RURA STALOWA 508,0x5,0 1.4301	12.0	mb
4.	ZASUWA DN300	3	kpl.
5.	ZESTAW PRZYŁĄCZENIOWY POMPY + STRONA SSAWNA REDUKCJA FFR300/150 + ŁĄCZNIK REGULACYJNY ŁR150 +FF150	3	kpl.
6.	POMPA POŚREDNIA TYP NORMOWY	3	kpl.
7.	KOLEKTOR TŁOCZNY DO ZBIORNIKA V3000 RURA STALOWA 406,4x4,0 1.4301	9,0	mb
8.	PRZEPŁYWOMIERZ ELEKTROMAGNETYCZNY DN400	1	kpl.
9.	PRZEPUSTNICA MIĘDZYKOŁNIERZOWA Dn300 Z NAPĘDEM RĘCZNYM	2	kpl.
10.	PRZEPUSTNICA MIĘDZYKOŁNIERZOWA Dn400 Z NAPĘDEM RĘCZNYM	3	kpl.
11.	LAMPA UV DN300	1	kpl.
12.	PROSTKA FF-400, L=0,2m	2	kpl.
13.	PRZEPUSTNICA KOŁNIERZOWA Dn500 Z NAPĘDEM RĘCZNYM	1	kpl.
14.	RUROCIĄG OBEJŚCIOWY - AWARYJNY ZBIORNIKA V3000 PE100 SDR17 Dn500	14	mb
15.	ZBIORNIK WODY CZYSTEJ Dn26,0m V ok.3000m3 ŻELBETOWY, DWUKOMOROWY	1	kpl.
16.	RUROCIĄG ZASILAJĄCY ZBIORNIK V3000 - GŁÓWNY PE100 SDR 17 Dn400	17,5	mb
17.	RUROCIĄG ZASILAJĄCY ZBIORNIK V3000 - AWARYJNY PE100 SDR 17 Dn400	14,0	mb
18.	PRZELEW DO KOMORY KONTAKTOWEJ Dn400/Dn200 (RYS.08) RURA STAL.1.4301: 219,1x2,0 L=1,7 + 406,4x4,0, L=4,5m	1	kpl.
19.	PRZEPUSTNICA KOŁNIERZOWA Z NAPĘDEM EL. REGULAC. DN500 PN10 NAPĘD WYNISIONY NA POKRYWĘ IP67	1	kpl.
20.	RUROCIĄG WODY CZYSTEJ DO POMPOWNI WYS. TŁOCZENIA ŻEL. Dn500	20	mb

LP.	WYSZCZEGÓLNIENIE	ILOŚĆ	J.M.
21.	ZASUWA Dn500 KOŁNIERZOWA - DO ZIEMI	2	kpl.
22.	RUROCIĄG WODY CZYSTEJ DO POMPOWNI PŁUCZNEJ ŻEL. Dn500	95	mb
23.	RUROCIĄG WODY CZYSTEJ DO POMPOWNI PŁUCZNEJ AWARYJNY - ŻEL. Dn500	10	mb
24.	ZASUWA SPUSTOWA Dn200 KOŁNIERZOWA - DO ZIEMI	2	kpl.
25.	RUROCIĄG SPUSTOWY Z KOMORY WEWNĘTRZNEJ ZBIORNIKA PE100 SDR 17 Dn225	20+12	mb
26.	RUROCIĄG PRZELEWOWY ZE ZBIORNIKA V3000 PE100 SDR 17 Dn355	12	mb
27.	NAWIETRZAK Z LAMPAMI UV WG RYS. SZCZEGÓŁOWEGO T-06	2	kpl.
28.	WYWIETRZAK BEZ LAMP UV (Z KLAPAMI ZWROTNYMI) WG RYS. SZCZEGÓŁOWEGO T-06	2	kpl.
29.	ZESTAW PRZYŁĄCZENIOWY POMPY + STRONA TŁOCZNA ZAWÓR ZWROTNY Dn125 - REDUKCJA FFR200/125	3	kpl.
30.	PRZEPUSTNICA MIĘDZYKOŁNIERZOWA Dn200 Z NAPĘDEM RĘCZNYM	3	kpl.
31.	KOMPENSATOR EPDM KOŁNIERZOWY Dn200	3	kpl.
32.	PRZEPUSTNICA KOŁNIERZOWA Dn500 Z NAPĘDEM RĘCZNYM	1	kpl.
33.	KSZTAŁTKA KOŁNIERZOWA DN500 KOLANO RURA STALOWA 508,0x5,0 1.4301	1	kpl.
34.	KSZTAŁTKA KOŁNIERZOWA DN400 TRÓJNIK RURA STALOWA 406,4x4,0 1.4301	1	kpl.

PROWODKAN

NAZWA I ADRES OBIEKTU BUDOWLANEGO:
ROZBUDOWA ISTNIEJĄCEGO OBIEKTU BUDOWLANEGO - SUW W DĘBICY - WRAZ Z INSTALACJAMI TECHNOLOGICZNYMI I ELEKTRYCZNYMI
DLA INWESTYCJI CELU PUBLICZNEGO POD NAZWĄ: **MODERNIZACJA STACJI UZDATNIANIA WODY W DĘBICY PRZY UL. KWIATKOWSKIEGO**
- BUDOWA ZBIORNIKA WODOCIĄGOWEGO ORAZ RUROCIĄGÓW TECHNOLOGICZNYCH
DZ. NR 123, OBR. 0005 DĘBICA
Inwestor: Wodociągi Dębickie Sp. z o.o., ul. Kosynierów Racławickich 35

NAZWA RYSUNKU:
CHLOROWANIE
RZEKRÓJ A-A

PROJEKTOWAŁ: mgr inż. Grzegorz Furmański NBUA-7342/43/98 SPEC. INSTALACYJNA W ZAKRESIE SIECI, INSTAL. I URZĄDZEŃ WODOCIĄGOWYCH I KANAL. CIEPLNYCH, WENTYL. I GAZOWYCH		DATA/PODPIS: 09/2016
SPRAWDZIŁ: inż. Waldemar KUBIK MAP/0326/POOS/07 SPEC. INSTALACYJNA W ZAKRESIE SIECI, INSTAL. I URZĄDZEŃ WODOCIĄGOWYCH I KANAL. CIEPLNYCH, WENTYL. I GAZOWYCH		DATA/PODPIS: 09/2016
OPRACOWAŁ: mgr inż. Paulina Pierzchała mgr inż. Aleksandra Golonka		DATA/PODPIS: 09/2016
DATA: 09/2016	SKALA: 1:100	NR RYS.: 02-T

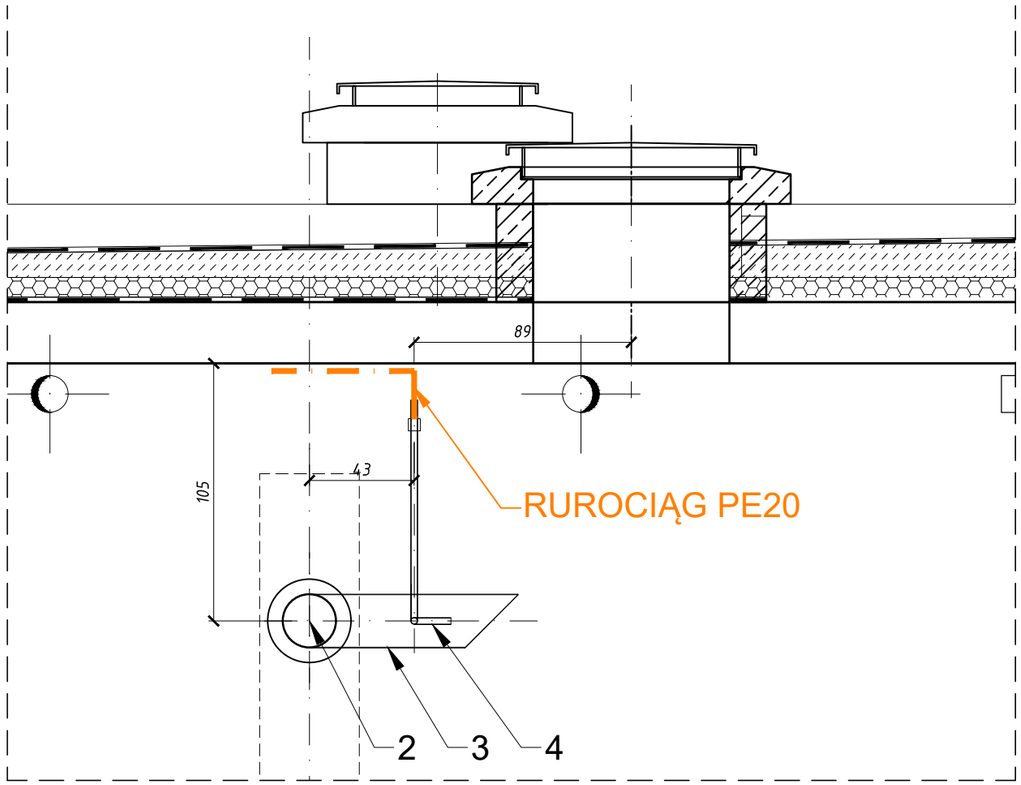

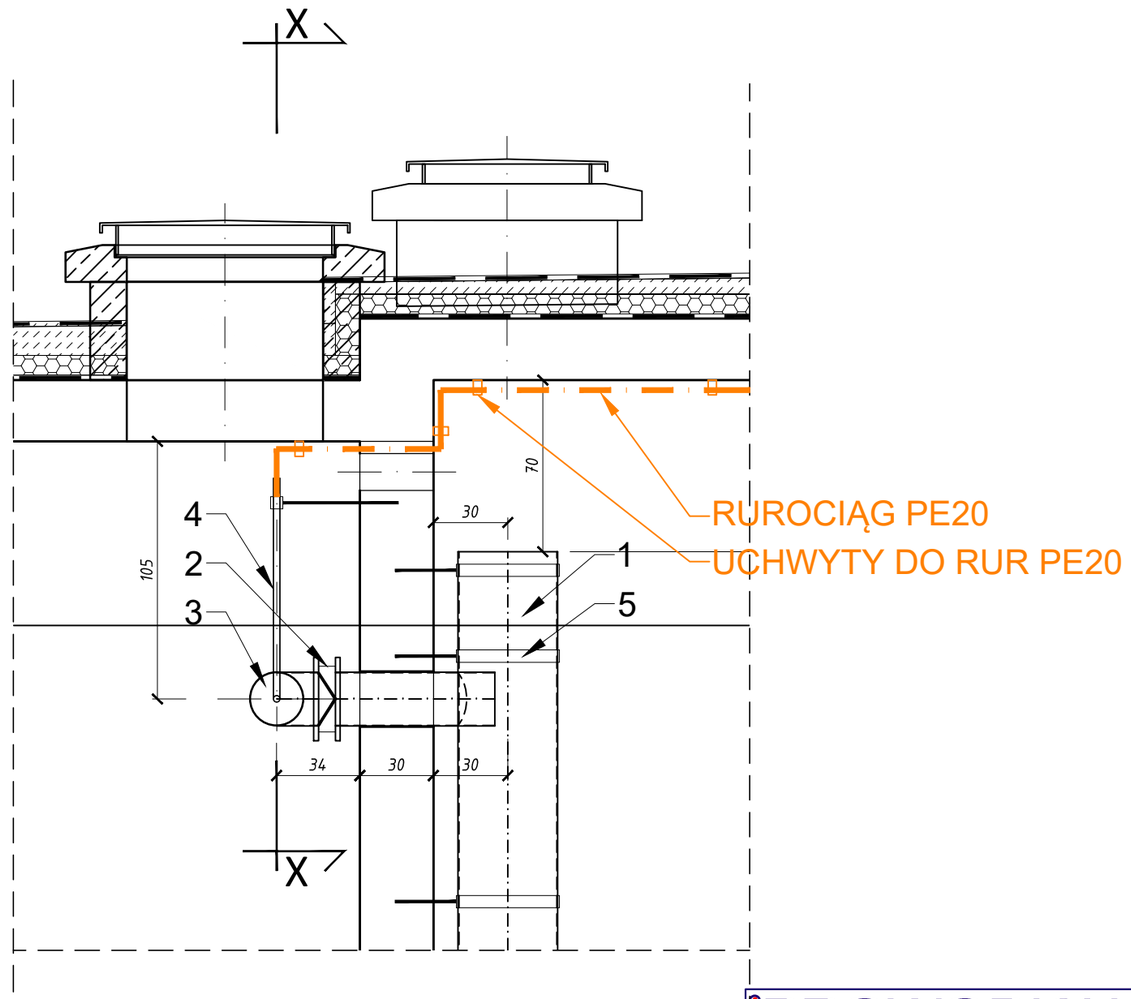

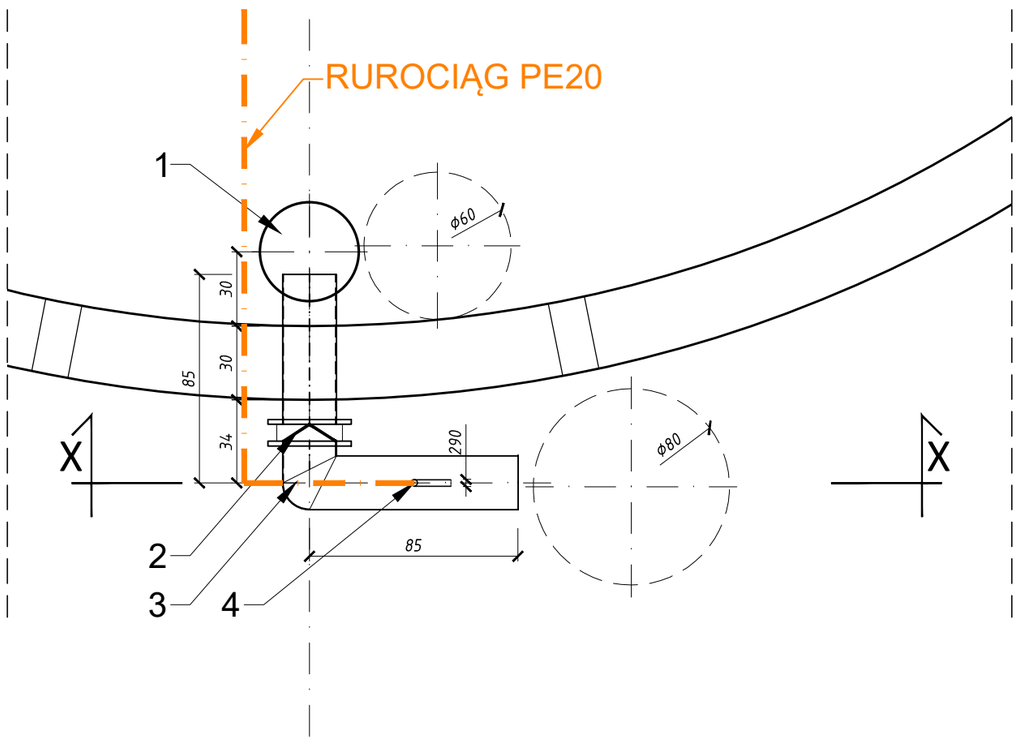

LP.	WYSZCZEGÓLNIENIE	ILOŚĆ	J.M.
1.	RURA CENTRALNA STALOWA 406,4x4,0 1.4301, L= 4,50m	1	kpl.
2.	ZAWÓR ZWROTNY M.KOŁN. Dn200	1	kpl.
3.	RURA STALOWA 219,1x2,0 1.4301	1.70	mb
4.	INZEKTOR DO DOZOWANIA CHLORU RUR STALOWA 26,9x2,0 1.4301	1,0	mb
5.	OBEJMY DO RUR STALOWYCH NIERDZEWNE Dn400 KOTWIONE DO ŚCINY ZBIORNIKA	6	kpl.

PROWODKAN

NAZWA I ADRES OBIEKTU BUDOWLANEGO:
ROZBUDOWA ISTNIEJĄCEGO OBIEKTU BUDOWLANEGO - SUW W DĘBICY - WRAZ Z INSTALACJAMI TECHNOLOGICZNYMI I ELEKTRYCZNYMI
DLA INWESTYCJI CELU PUBLICZNEGO POD NAZWĄ: **MODERNIZACJA STACJI UZDATNIANIA WODY W DĘBICY PRZY UL. KWIATKOWSKIEGO**
- BUDOWA ZBIORNIKA WODOCIĄGOWEGO ORAZ RUROCIĄGÓW TECHNOLOGICZNYCH
DZ. NR 123, OBR. 0005 DĘBICA
Inwestor: Wodociągi Dębickie Sp. z o.o., ul. Kosynierów Racławickich 35

NAZWA RYSUNKU:
CHLOROWANIE
SZCZEGÓŁY PRZELEWU

PROJEKTOWAŁ: mgr inż. Grzegorz FURMAŃSKI NBUA-7342/43/98 SPEC. INSTALACYJNA W ZAKRESIE SIECI, INSTAL. I URZĄDZEŃ WODOCIĄGOWYCH I KANAL. CIEPLNYCH, WENTYL. I GAZOWYCH	DATA/PODPIS: 09/2016
SPRAWDZIŁ: inż. Waldemar KUBIK MAP/0326/POOS/07 SPEC. INSTALACYJNA W ZAKRESIE SIECI, INSTAL. I URZĄDZEŃ WODOCIĄGOWYCH I KANAL. CIEPLNYCH, WENTYL. I GAZOWYCH	DATA/PODPIS: 09/2016
OPRACOWAŁ: mgr inż. Paulina Pierzchała mgr inż. Aleksandra Golonka	DATA/PODPIS: 09/2016

DATA:	SKALA:	NR RYS.:
09/2016	1:25	03-T