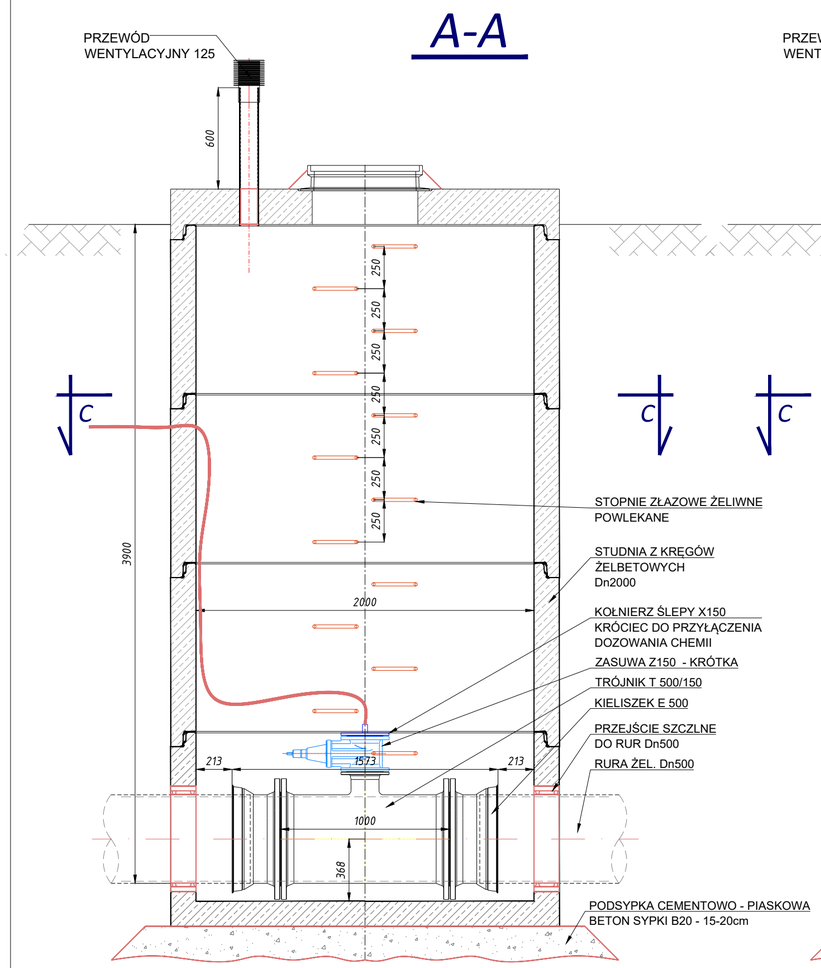

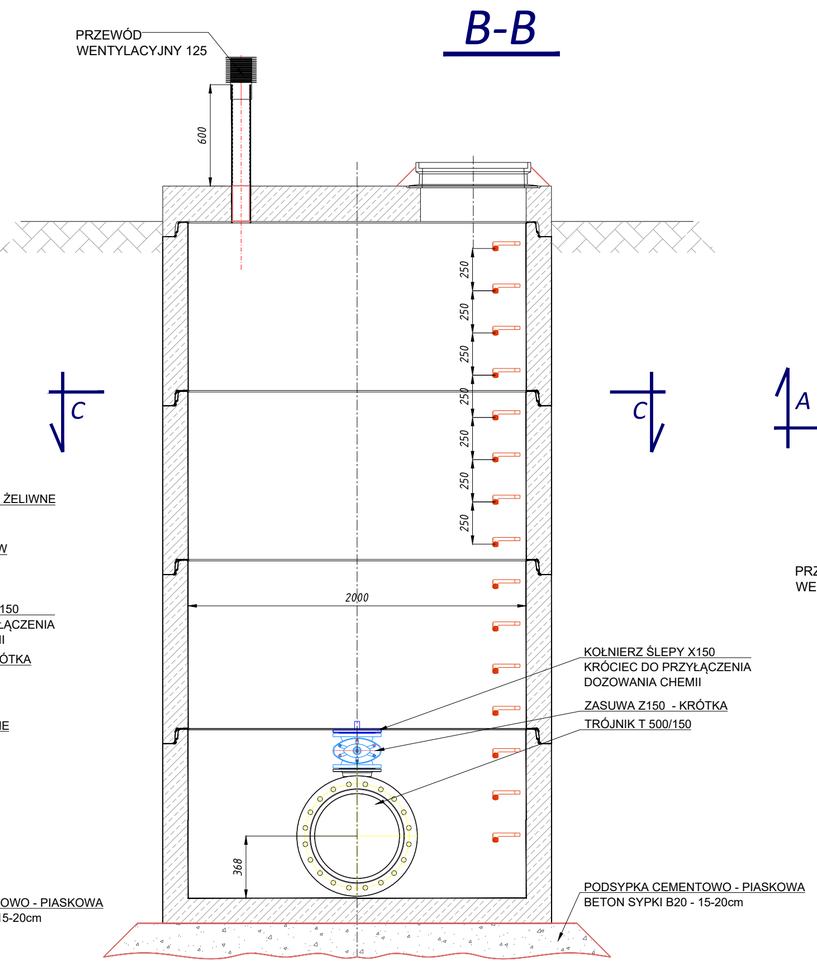

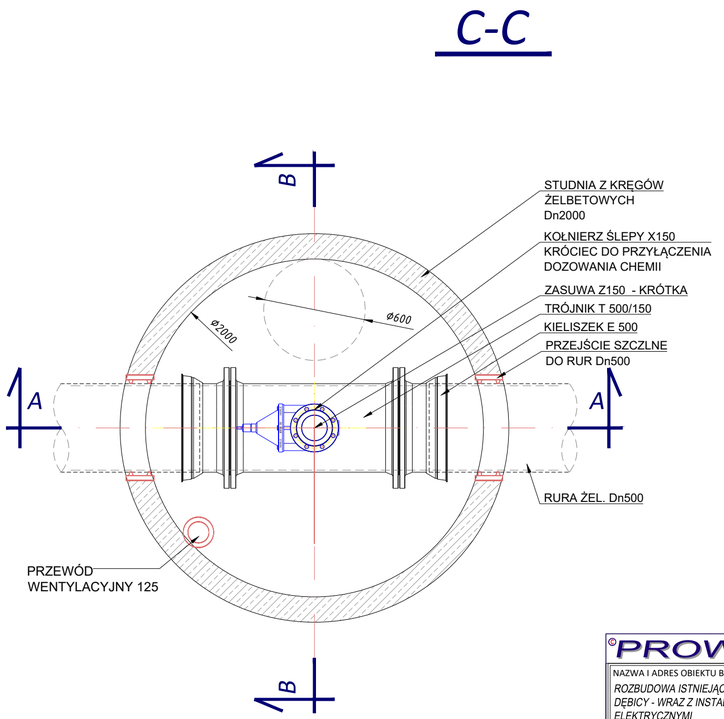

©PROWODKAN

NAZWA I ADRES OBIEKTU BUDOWLANEGO:

ROZBUDOWA ISTNIEJĄCEGO OBIEKTU BUDOWLANEGO - SUW W DĘBICY - WRAZ Z INSTALACJAMI TECHNOLOGICZNYMI I ELEKTRYCZNYMI

DLA INWESTYCJI CELU PUBLICZNEGO POD NAZWĄ:

***MODERNIZACJA STACJI UZDATNIANIA WODY W DĘBICY PRZY UL. KWIATKOWSKIEGO** - BUDOWA ZBIORNIKA WODOCIĄGOWEGO ORAZ RUROCIĄGÓW TECHNOLOGICZNYCH*

DZ. NR 123, OBR. 0005 DĘBICA

Inwestor: Wodociągi Dębickie Sp. z o.o., ul. Kosynierów Racławickich 35

NAZWA RYSUNKU:

ZBIORNIK V3000 - ZAD.1

SZCZEGÓŁY WĘZŁA W7.2

PROJEKTOWAŁ: mgr inż. Grzegorz Furmański NBUA-7342/43/98 SPEC. INSTALACYJNA W ZAKRESIE SIECI, INSTAL. I URZĄDZEŃ WODOCIĄGOWYCH I KANAL. CIEPLNYCH, WENTYL. I GAZOWYCH	DATA/PODPIS: 08/2016
SPRAWDZIŁ: inż. Waldemar KUBIK MAP/0326/POOS/07 SPEC. INSTALACYJNA W ZAKRESIE SIECI, INSTAL. I URZĄDZEŃ WODOCIĄGOWYCH I KANAL. CIEPLNYCH, WENTYL. I GAZOWYCH	DATA/PODPIS: 08/2016
OPRACOWAŁ:	DATA/PODPIS: 08/2016

DATA:	SKALA:	NR RYS.:
12/2018	1:25	19-T