drabina D1

skala 1:25

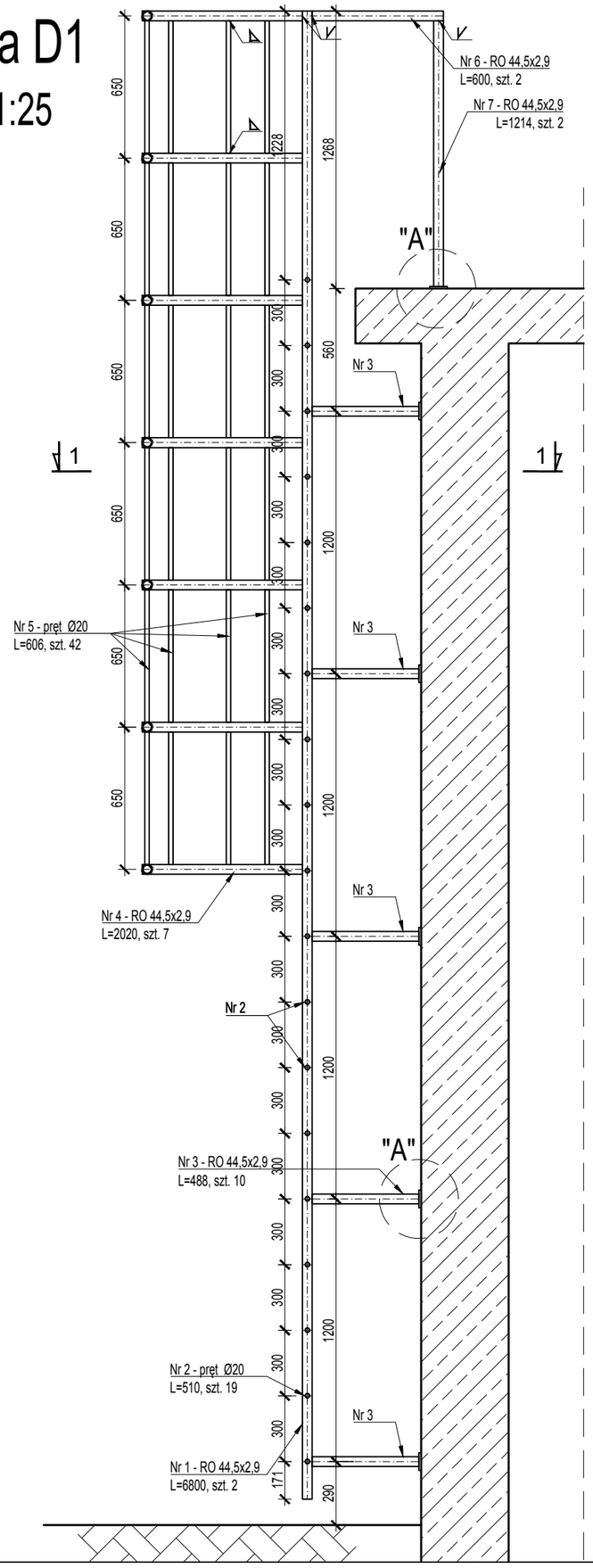

przekrój 1-1

skala 1:10

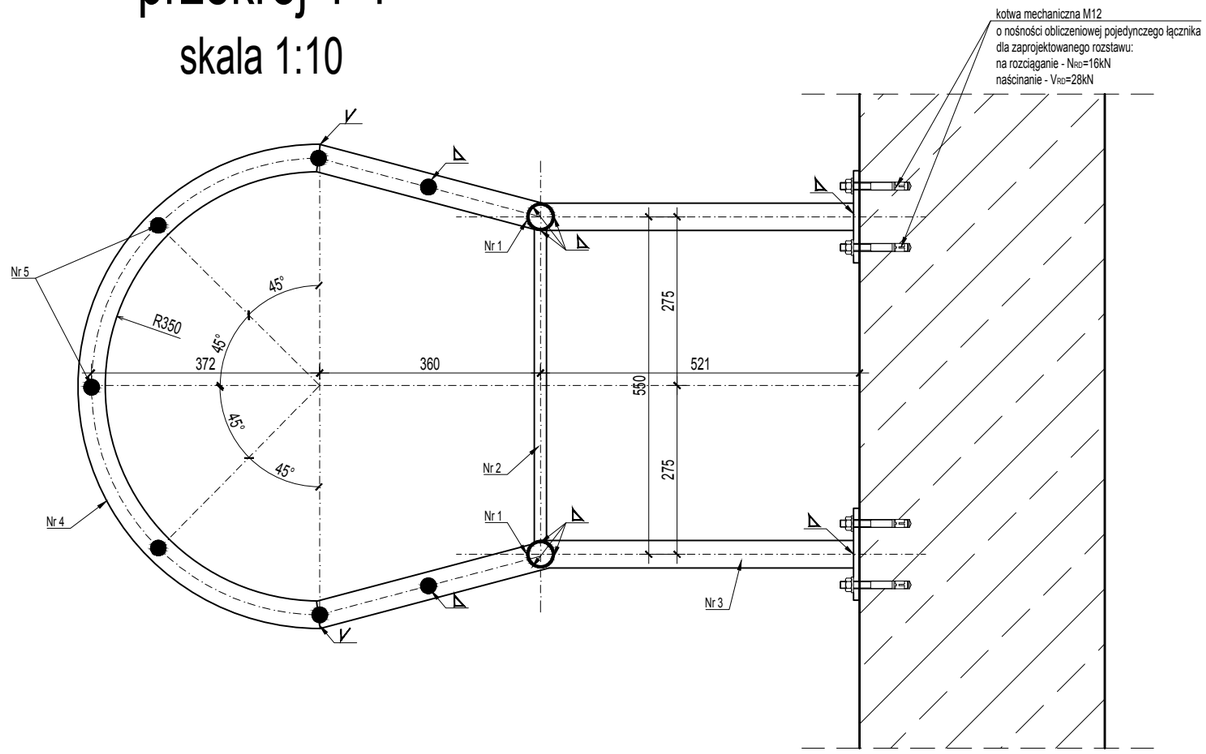

detal "A"

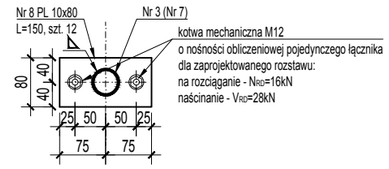

Uwaga:
1. Warunki wykonania i odbioru konstrukcji stalowej wg PN–B–06200: 2002 lub równoważnej
2. Klasa stali S235
Spawanie elektrodami otulonymi ER246 wg metody 111
3. Nieoznaczone spoiny pachwinowe grubości:
– jednostronne 0.7 cieńszego elementu
– dwustronne 0.5 cieńszego elementu
Nieoznaczone spoiny czołowe:
– na pełny przekrój grubości elementu
4. Zabezpieczenie antykorozyjne poprzez cynkowanie.
5. Wszystki wymiary należy sprawdzić na budowie.
6. Wymiary podano w mm.

INWESTOR "Wodociągi Dębickie" Sp. z o. o. Ul. Kosynierów Racławickich 35 39-200 Dębica			ADRES INWESTYCJI działka nr 123, obręb 0005 DĘBICA		
OBIEKT / TEMAT MODERNIZACJA STACJI UZDATNIANIA WODY W DĘBICY PRZY UL. KWIATKOWSKIEGO - BUDOWA ZBIORNIKA WODOCIĄGOWEGO ORAZ RUROCIĄGÓW TECHNOLOGICZNYCH				STADIUM PROJEKTU WYKONAWCZY	
TYTUŁ RYSUNKU DRABINA D1				BRANŻA KONSTRUKCJA	
JEDNOSTKA PROJEKTOWA PROWODKAN grupa PC PRACOWNIA PROJEKTOWA PROWODKAN ul. Józefa Sarego 25/4, 31-047 Kraków				DATA 07.2016	
FUNKCJA	IMIĘ I NAZWISKO	NR UPRAWNIEŃ	PODPIS	SKALA 1:25 1:10	NR RYSUNKU KW-11
PROJEKTANT	mgr inż. MONIKA JURZAK-FRANK	MAP/0209/POOK/07 w spec. konstrukcyjnej			
SPRAWDZAJĄCY	mgr inż. ANNA KARP	MAP/0212/POOK/07 w spec. konstrukcyjnej			