budynek pompowni pośredniej przekrój poza kanałem 1:50

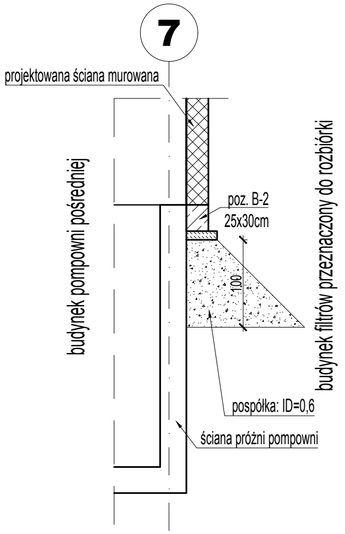

budynek pompowni pośredniej przekrój przez kanał 1:50

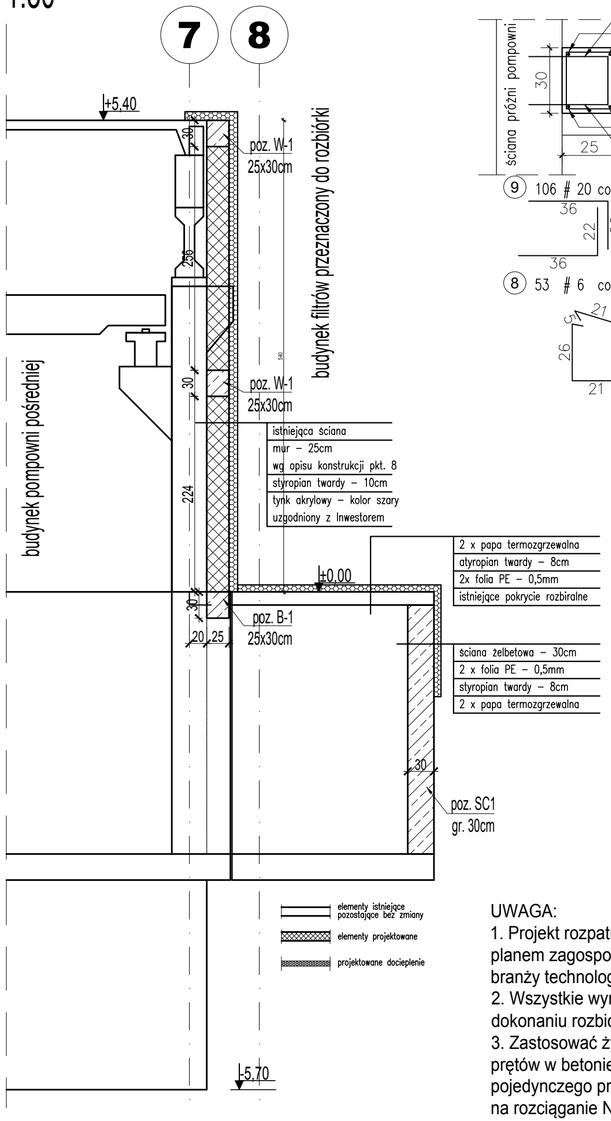

belka B-2 L=10,5m

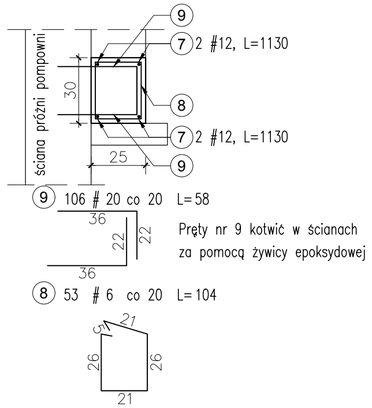

Pręty nr 9 kotwić w ścianach za pomocą żywicy epoksydowej

B-1 (25x30) 1 szt

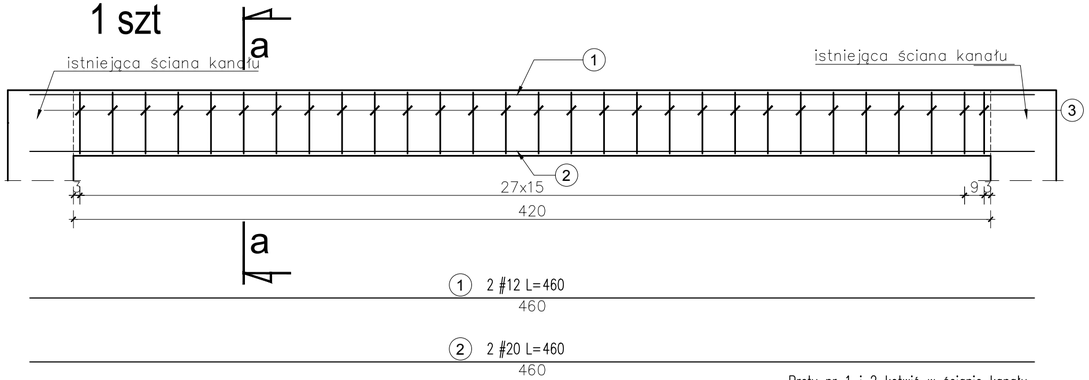

Pręty nr 1 i 2 kotwić w ścianie kanału za pomocą żywicy epoksydowej

wieniec W-1 szt. 2

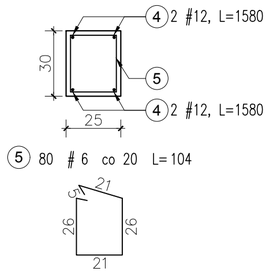

wieniec W-1 rzut

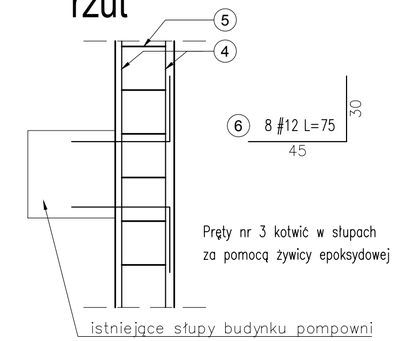

Pręty nr 3 kotwić w słupach za pomocą żywicy epoksydowej

a-a

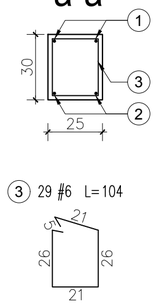

UWAGA:
1. Projekt rozpatrywać łącznie z projektem rozbiórki, planem zagospodarowania terenu oraz z projektem branży technologicznej.
2. Wszystkie wymiary sprawdzić na budowie po dokonaniu rozbiórki budynku filtrów.
3. Zastosować żywicę epoksydową do mocowania prętów w betonie. Nośność obliczeniowa zakotwienia pojedynczego pręta winna wynosić minimum: na rozciąganie N_{RD}=15kN; na ścinanie V_{RD}=15kN

BETON :	C25/30 (B30) W8, F100
PODBETON:	C12/15 (B15)
STAL ZBROJENIOWA :	główna - A-IIIN (B500SP)
	pomocnicza - A-I (PB240)
OTULINA ZBROJENIA :	20 mm

INWESTOR "Wodociągi Dębickie" Sp. z o. o. Ul. Kosynierów Racławickich 35 39-200 Dębica		ADRES INWESTYCJI działka nr 123, obręb 0005 DĘBICA			
OBIEKT / TEMAT MODERNIZACJA STACJI UZDATNIANIA WODY W DĘBICY PRZY UL. KWIATKOWSKIEGO - BUDOWA ZBIORNIKA WODOCIĄGOWEGO ORAZ RUROCIĄGÓW TECHNOLOGICZNYCH				STADIUM PROJEKTU WYKONAWCZY	
TYTUŁ RYSUNKU ELEMENTY KONSTRUKCYJNE BUDYNKU POMPOWNI				BRANŻA KONSTRUKCJA	
JEDNOSTKA PROJEKTOWA PROWODKAN spółka z o. o. PRACOWNIA PROJEKTOWA PROWODKAN ul. Józefa Sarego 25/4, 31-047 Kraków				DATA 07.2016	
FUNKCJA	IMIĘ I NAZWISKO	NR UPRAWNIEŃ	PODPIS	SKALA 1:50 1:20	NR RYSUNKU KW-12
PROJEKTANT	mgr inż. MONIKA JURZAK-FRANK	MAP/0209/POOK/07 w spec. konstrukcyjnej			
SPRAWDZAJĄCY	mgr inż. ANNA KARP	MAP/0212/POOK/07 w spec. konstrukcyjnej			