PRZEKRÓJ CHARAKTERYSTYCZNY A-A

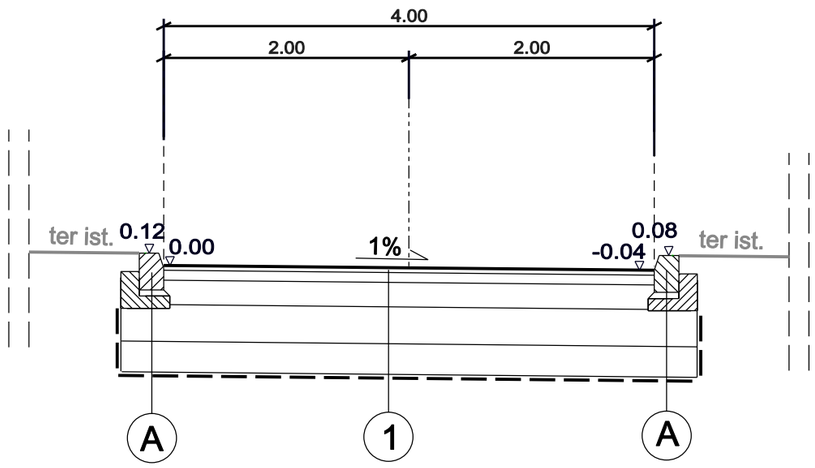

PRZEKRÓJ CHARAKTERYSTYCZNY B-B

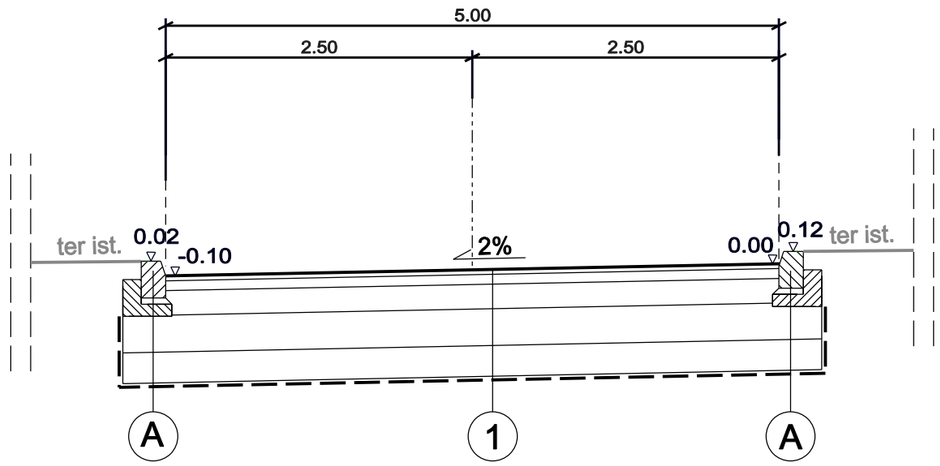

(A) krawężnik 15/30cm betonowy wibroprasowany na podsypce cem-piaskowej 1:4 gr. 4cm i ławie betonowej z oporem do 2/ 3 wysokości krawężnika z betonu C 12/15 gr. 15cm

(1)

NAWIERZCHNIA BITUMICZNA KR2 i G4		
warstwa ścieralna z betonu asfaltowego AC 8 S 50/ 70 wg WT-2	4 cm	
warstwa wiążąca z betonu asfaltowego AC 16 W 50/ 70 wg WT-2	8 cm	E2 min. 130MPa
warstwa podbudowy zasadniczej z mieszanki niezwiązanej z kruszywem C90/3 - kruszywo naturalne łamane 0/31.5 stabilizowane mechanicznie w warstwach max. 15cm	20 cm	E2 min. 80MPa
warstwa mrozoochronna - kruszywo naturalne łamane 0/63 stabilizowane mechanicznie w warstwach max. 15cm	30 cm	
warstwa mrozoochronna - pelniąca fukcję warstwy odsączającej wykonana z mieszanki niezwiązanej lub z gruntu niewysadzinowego o współczynniku filtracji k10 >= 8 m/dobę	25 cm	
geowłóknina separacyjno - filtracyjna o masie powierzchniowej 200 g/m^2		E2 min. 25MPa
GRUNT RODZIMY		
RAZEM	87 cm	

Inwestor / Zamawiający

Wodociągi Dębickie sp. z o.o.
Ul. Kosynierów Racławickich 35, 39-200 Dębica

Firma

PROWODKAN
grupa PC

PRACOWNIA PROJEKTOWA PROWODKAN
ul. Józefa Sarego 25/4, 31-047 Kraków

BIURO: os. Złota Podkowa 1/7A, 31-352 Kraków

Zadanie / Obiekt

Modernizacja Stacji Uzdatniania Wody w Dębicy przy ul. Kwiatkowskiego

Stadium	Temat opracowania:
PW	Zad. 14 Odtworzenie i naprawa dróg
Branża: **DROGI**	Tytuł rysunku: **PRZEKROJE A-A i B-B**

Stanowisko	Imię i nazwisko	Nr uprawnień	Podpis
Projektant	mgr inż. MICHAŁ CIEŚLIK	upr inżynieryjne drogowe MAP/0010/PBD/15	
Sprawdzający	mgr inż. PIOTR KACZMARCZYK	upr inżynieryjne drogowe MAP/0378/PBD/15	

Nr projektu	Skala	Data	Nr egz.	Nr rys.
01	1 : 50	08.2016r.		03