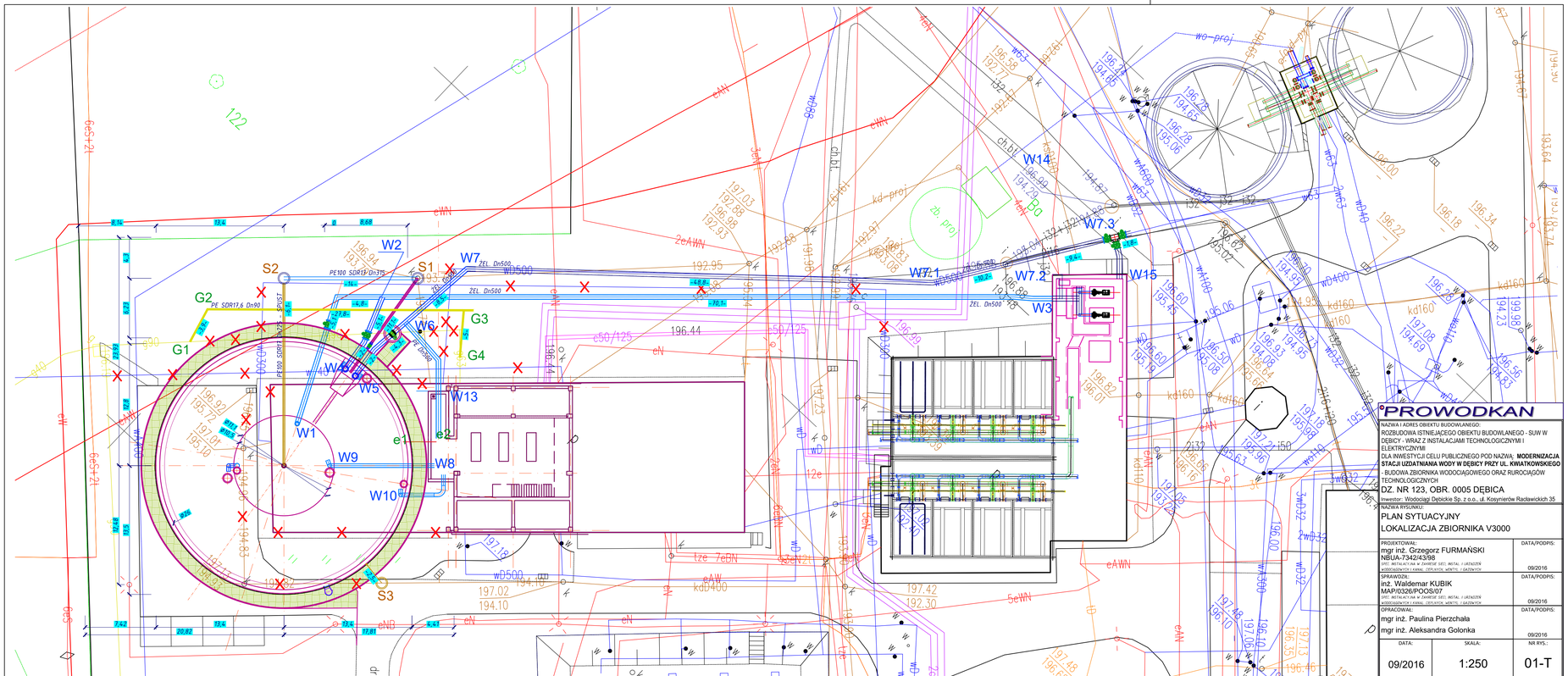

PROWODKAN

NAZWA I ADRES OBIEKTU BUDOWLANEGO:
ROZBUDOWA ISTNIEJĄCEGO OBIEKTU BUDOWLANEGO - SUW W DĘBICY - WRAZ Z INSTALACJAMI TECHNOLOGICZNYMI I ELEKTRYCZNYMI
DLA INWESTYCJI CELU PUBLICZNEGO POD NAZWĄ: **MODERNIZACJA STACJI UZDATNIANIA WODY W DĘBICY PRZY UL. KWIATKOWSKIEGO** - BUDOWA ZBIORNIKA WODOCIĄGOWEGO ORAZ RUROCIĄGÓW TECHNOLOGICZNYCH
DZ. NR 123, OBR. 0005 DĘBICA
Inwestor: Wodociągi Dębickie Sp. z o.o., ul. Kosynierów Racławickich 35

NAZWA RYSUNKU:
PLAN SYTUACYJNY
LOKALIZACJA ZBIORNIKA V3000

PROJEKTOWAŁ: mgr inż. Grzegorz FURMAŃSKI NBUA-7342/43/98 SPEC. INSTALATYJNA W ZAKRESIE SIECI, INSTAL. I URZĄDZEŃ WODOCIĄGOWYCH I KANAL. ODPADKOWYCH, WENTYL. I GAZOWYCH	DATA/PODPIS: 09/2016
SPRAWDZIŁ: inż. Waldemar KUBIK MAP/0326/POOS/07 SPEC. INSTALATYJNA W ZAKRESIE SIECI, INSTAL. I URZĄDZEŃ WODOCIĄGOWYCH I KANAL. ODPADKOWYCH, WENTYL. I GAZOWYCH	DATA/PODPIS: 09/2016
OPRACOWAŁ: mgr inż. Paulina Pierzchała mgr inż. Aleksandra Golonka	DATA/PODPIS: 09/2016

DATA:	SKALA:	NR RYS.:
09/2016	1:250	01-T

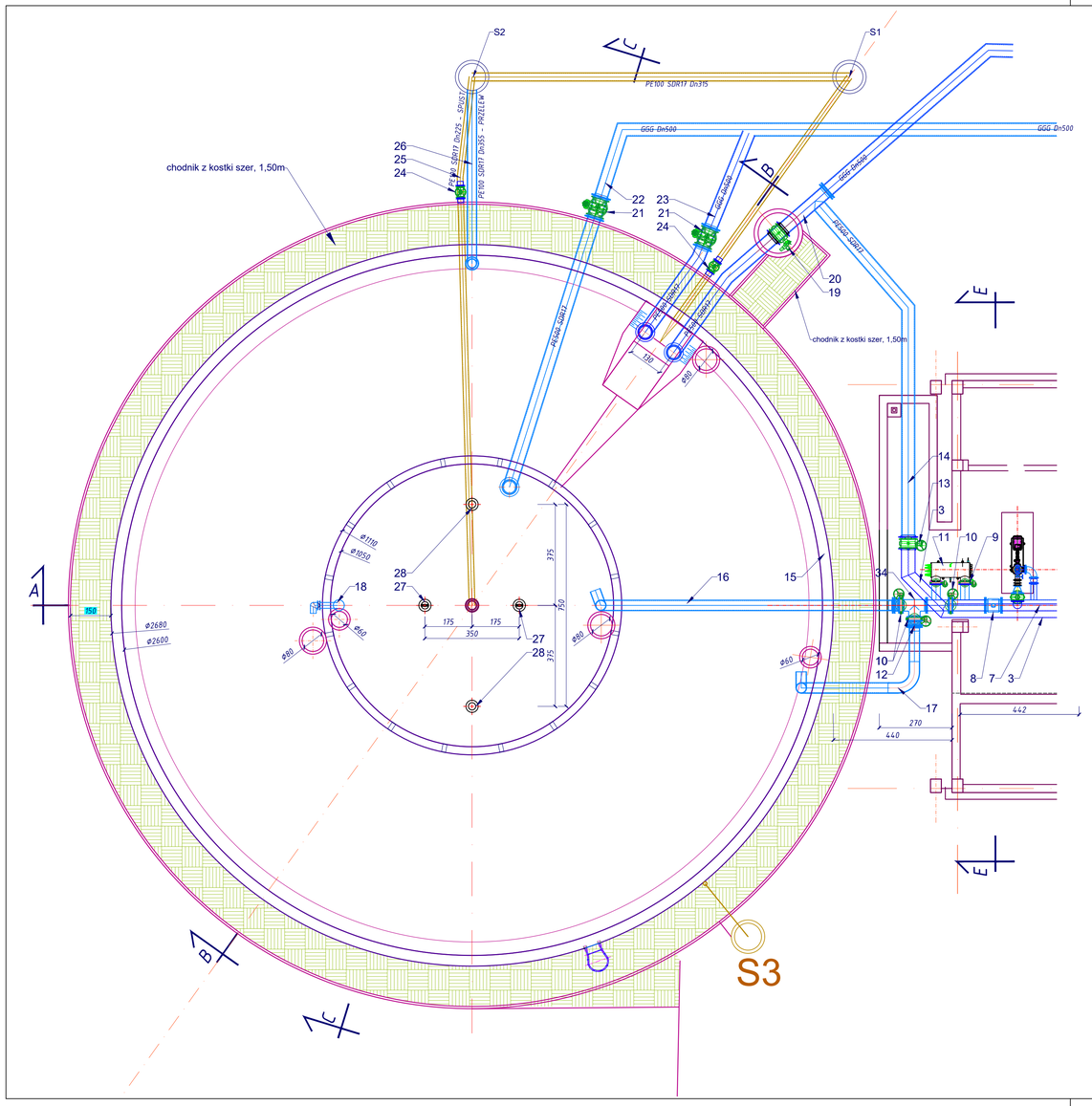

LP.	WYSZCZEGÓLNIENIE	ILOŚĆ	J.M.
1.	KSZTAŁTKA KOŁNIERZOWA DN500 RURA STALOWA 508,0x5,0 1.4301	2	kpl.
2.	PRZEPUSTNICA KOŁNIERZOWA Z NAPĘDEM ELEKTRYCZNYM DN500 PN10	2	kpl.
3.	KOLEKTOR SSĄCY - DOPŁYWOWY DO POMP POŚREDNICH RURA STALOWA 508,0x5,0 1.4301	12.0	mb
4.	ZASUWA DN300	3	kpl.
5.	ZESTAW PRZYŁĄCZENIOWY POMPY + STRONA SSAWNA REDUKCJA FFR300/150 + ŁĄCZNIK REGULACYJNY LR150 +FF150	3	kpl.
6.	POMPA POŚREDNIA TYP NORMOWY	3	kpl.
7.	KOLEKTOR TŁOCZNY DO ZBIORNIKA V3000 RURA STALOWA 406,4x4,0 1.4301	9,0	mb
8.	PRZEPŁYWOMIERZ ELEKTROMAGNETYCZNY DN400	1	kpl.
9.	PRZEPUSTNICA MIĘDZYKOŁNIERZOWA Dn300 Z NAPĘDEM RĘCZNYM	2	kpl.
10.	PRZEPUSTNICA MIĘDZYKOŁNIERZOWA Dn400 Z NAPĘDEM RĘCZNYM	3	kpl.
11.	LAMPA UV DN300	1	kpl.
12.	PROSTKA FF-400, L=0,2m	2	kpl.
13.	PRZEPUSTNICA KOŁNIERZOWA Dn500 Z NAPĘDEM RĘCZNYM	1	kpl.
14.	RUROCIĄG OBEJŚCIOWY - AWARYJNY ZBIORNIKA V3000 PE100 SDR17 Dn500	14	mb
15.	ZBIORNIK WODY CZYSTEJ Dn26,0m V ok.3000m3 ŻELBETOWY, DWUKOMOROWY	1	kpl.
16.	RUROCIĄG ZASILAJĄCY ZBIORNIK V3000 - GŁÓWNY PE100 SDR 17 Dn400	17,5	mb
17.	RUROCIĄG ZASILAJĄCY ZBIORNIK V3000 - AWARYJNY PE100 SDR 17 Dn400	14,0	mb
18.	PRZELEW DO KOMORY KONTAKTOWEJ Dn400/Dn200 [RYS.08] RURA STAL.1.4301: 219,1x2,0 L=1,7 + 406,4x4,0, L=4,5m	1	kpl.
19.	PRZEPUSTNICA KOŁNIERZOWA Z NAPĘDEM EL. REGULAC. DN500 PN10 NAPĘD WYNIOSIONY NA POKRYWĘ IP67	1	kpl.
20.	RUROCIĄG WODY CZYSTEJ DO POMPOWNI WYS. TŁOCZENIA ŻEL. Dn500	20	mb
21.	ZASUWA Dn500 KOŁNIERZOWA - DO ZIEMI	2	kpl.
22.	RUROCIĄG WODY CZYSTEJ DO POMPOWNI PLUCZNEJ ŻEL. Dn500	95	mb
23.	RUROCIĄG WODY CZYSTEJ DO POMPOWNI PLUCZNEJ AWARYJNY - ŻEL. Dn500	10	mb
24.	ZASUWA SPUSTOWA Dn200 KOŁNIERZOWA - DO ZIEMI	2	kpl.
25.	RUROCIĄG SPUSTOWY Z KOMORY WEWNĘTRZNEJ ZBIORNIKA PE100 SDR 17 Dn225	20+12	mb
26.	RUROCIĄG PRZELEWOWY ZE ZBIORNIKA V3000 PE100 SDR 17 Dn355	12	mb
27.	NAWIETRZAK Z LAMPAMI UV WG RYS. SZCZEGÓŁOWEGO T-06	2	kpl.
28.	WYWIETRZAK BEZ LAMP UV (Z KLAPAMI ZWROTNYMI) WG RYS. SZCZEGÓŁOWEGO T-06	2	kpl.
29.	ZESTAW PRZYŁĄCZENIOWY POMPY + STRONA TŁOCZNA ZAWÓR ZWROTNY Dn125 - REDUKCJA FFR200/125	3	kpl.
30.	PRZEPUSTNICA MIĘDZYKOŁNIERZOWA Dn200 Z NAPĘDEM RĘCZNYM	3	kpl.
31.	KOMPENSATOR EPDM KOŁNIERZOWY Dn200	3	kpl.
32.	PRZEPUSTNICA KOŁNIERZOWA Dn500 Z NAPĘDEM RĘCZNYM	1	kpl.
33.	KSZTAŁTKA KOŁNIERZOWA DN500 KOLANO RURA STALOWA 508,0x5,0 1.4301	1	kpl.
34.	KSZTAŁTKA KOŁNIERZOWA DN400 TRÓJNIK RURA STALOWA 406,4x4,0 1.4301	1	kpl.

PROWODKAN

NAZWA I ADRES OBIEKTU BUDOWLANEGO:
ROZBUDOWA ISTNIEJĄCEGO OBIEKTU BUDOWLANEGO - SUW W DĘBICY - WRAZ Z INSTALACJAMI TECHNOLOGICZNYMI I ELEKTRYCZNYMI
DLA INWESTYCJI CELU PUBLICZNEGO POD NAZWĄ: **MODERNIZACJA STACJI UZDATNIANIA WODY W DĘBICY PRZY UL. KWIATKOWSKIEGO**
- BUDOWA ZBIORNIKA WODOCIĄGOWEGO ORAZ RUROCIĄGÓW TECHNOLOGICZNYCH
DZ. NR 123, OBR. 0005 DĘBICA
Inwestor: Wodociągi Dębickie Sp. z o.o., ul. Kosynierów Racławickich 35

NAZWA RYSUNKU:
ZBIORNIK V3000
RZUT ZBIORNIKA

PROJEKTOWAL: mgr inż. Grzegorz FURMAŃSKI NBUA-7342/43/98 SPEC. INSTALACJI RIA w ZAKRESIE SIECI, INSTAL. I URZĄDZEŃ WODOCIĄGOWYCH I KANAL. ORAZ/KOM. WEWNĘTRZ. I ZĄCZNIKÓW	DATA/PODPIS: 09/2016
SPRAWDZIŁ: inż. Waldemar KUBIK MAP/0326/POOS/07 SPEC. INSTALACJI RIA w ZAKRESIE SIECI, INSTAL. I URZĄDZEŃ WODOCIĄGOWYCH I KANAL. ORAZ/KOM. WEWNĘTRZ. I ZĄCZNIKÓW	DATA/PODPIS: 09/2016
OPRACOWAŁ: mgr inż. Paulina Pierzchała mgr inż. Aleksandra Golonka	DATA/PODPIS: 09/2016

DATA:	SKALA:	NR RYS.:
09/2016	1:100	02-T

PRZEKRÓJ A-A

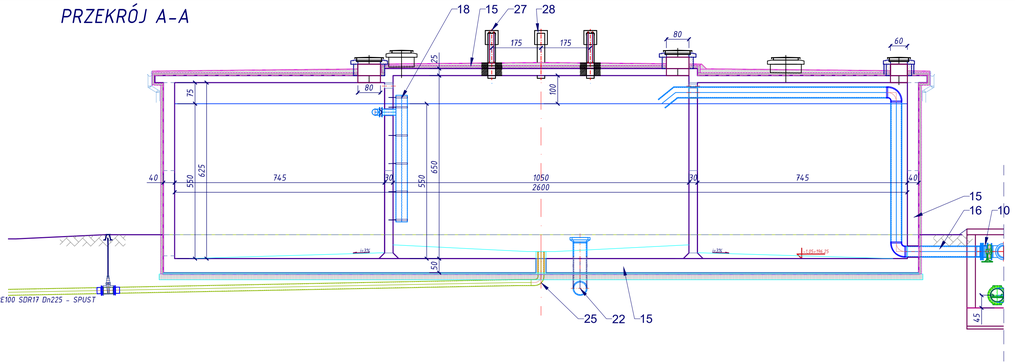

PRZEKRÓJ B-B

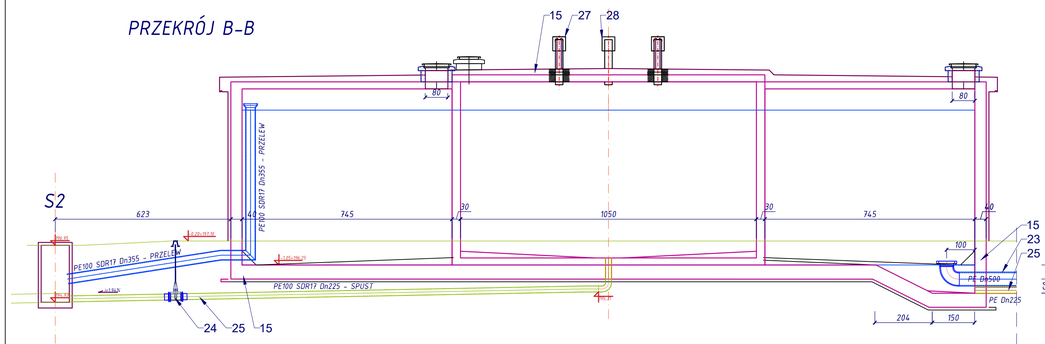

LP.	WYSZCZEGÓLNIENIE	ILOŚĆ	J.M.
1.	KSZTAŁTKA KOŁNIERZOWA DN500 RURA STALOWA 508,0x5,0 1.4301	2	kpl.
2.	PRZEPUSTNICA KOŁNIERZOWA Z NAPĘDEM ELEKTRYCZNYM DN500 PN10	2	kpl.
3.	KOLEKTOR SSĄCY - DOPŁYWOWY DO POMP POŚREDNICH RURA STALOWA 508,0x5,0 1.4301	12.0	mb
4.	ZASUWA DN300	3	kpl.
5.	ZESTAW PRZYŁĄCZENIOWY POMPY + STRONA SSAWNA REDUKCJA FFR300/150 + ŁĄCZNIK REGULACYJNY LR150 +FF150	3	kpl.
6.	POMPA POŚREDNIA TYP NORMOWY	3	kpl.
7.	KOLEKTOR TŁOCZNY DO ZBIORNIKA V3000 RURA STALOWA 406,4x4,0 1.4301	9,0	mb
8.	PRZEPŁYWOMIERZ ELEKTROMAGNETYCZNY DN400	1	kpl.
9.	PRZEPUSTNICA MIĘDZYKOŁNIERZOWA Dn300 Z NAPĘDEM RĘCZNYM	2	kpl.
10.	PRZEPUSTNICA MIĘDZYKOŁNIERZOWA Dn400 Z NAPĘDEM RĘCZNYM	3	kpl.
11.	LAMPA UV DN300	1	kpl.
12.	PROSTKA FF-400, L=0,2m	2	kpl.
13.	PRZEPUSTNICA KOŁNIERZOWA Dn500 Z NAPĘDEM RĘCZNYM	1	kpl.
14.	RUROCIĄG OBEJŚCIOWY - AWARYJNY ZBIORNIKA V3000 PE100 SDR17 Dn500	14	mb
15.	ZBIORNIK WODY CZYSTEJ Dn26,0m V ok.3000m3 ŻELBETOWY, DWUKOMOROWY	1	kpl.
16.	RUROCIĄG ZASILAJĄCY ZBIORNIK V3000 - GŁÓWNY PE100 SDR 17 Dn400	17,5	mb
17.	RUROCIĄG ZASILAJĄCY ZBIORNIK V3000 - AWARYJNY PE100 SDR 17 Dn400	14,0	mb
18.	PRZELEW DO KOMORY KONTAKTOWEJ Dn400/Dn200 (RYS.08) RURA STAL.1.4301: 219,1x2,0 L=1,7 + 406,4x4,0, L=4,5m	1	kpl.
19.	PRZEPUSTNICA KOŁNIERZOWA Z NAPĘDEM EL. REGULAC. DN500 PN10 NAPĘD WYNIOSKNY NA POKRYWĘ IP67	1	kpl.
20.	RUROCIĄG WODY CZYSTEJ DO POMPOWNI WYS. TŁOCZENIA ŻEL. Dn500	20	mb
21.	ZASUWA Dn500 KOŁNIERZOWA - DO ZIEMI	2	kpl.
22.	RUROCIĄG WODY CZYSTEJ DO POMPOWNI PŁUCZNEJ ŻEL. Dn500	95	mb
23.	RUROCIĄG WODY CZYSTEJ DO POMPOWNI PŁUCZNEJ AWARYJNY - ŻEL. Dn500	10	mb
24.	ZASUWA SPUSTOWA Dn200 KOŁNIERZOWA - DO ZIEMI	2	kpl.
25.	RUROCIĄG SPUSTOWY Z KOMORY WEWNĘTRZNEJ ZBIORNIKA PE100 SDR 17 Dn225	20+12	mb
26.	RUROCIĄG PRZELEWOWY ZE ZBIORNIKA V3000 PE100 SDR 17 Dn355	12	mb
27.	NAWIETRZAK Z LAMPAMI UV WG RYS. SZCZEGÓŁOWEGO T-06	2	kpl.
28.	WYWIETRZAK BEZ LAMP UV (Z KLAPAMI ZWROTNYMI) WG RYS. SZCZEGÓŁOWEGO T-06	2	kpl.
29.	ZESTAW PRZYŁĄCZENIOWY POMPY + STRONA TŁOCZNA ZAWÓR ZWROTNY Dn125 - REDUKCJA FFR200/125	3	kpl.
30.	PRZEPUSTNICA MIĘDZYKOŁNIERZOWA Dn200 Z NAPĘDEM RĘCZNYM	3	kpl.
31.	KOMPENSATOR EPDM KOŁNIERZOWY Dn200	3	kpl.
32.	PRZEPUSTNICA KOŁNIERZOWA Dn500 Z NAPĘDEM RĘCZNYM	1	kpl.
33.	KSZTAŁTKA KOŁNIERZOWA DN500 KOLANO RURA STALOWA 508,0x5,0 1.4301	1	kpl.
34.	KSZTAŁTKA KOŁNIERZOWA DN400 TRÓJNIK RURA STALOWA 406,4x4,0 1.4301	1	kpl.

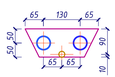

PROWODKAN

NAZWA I ADRES OBIEKTU BUDOWLANEGO:
ROZBUDOWA ISTNIEJĄCEGO OBIEKTU BUDOWLANEGO - SUW W DĘBICY - WRAZ Z INSTALACJAMI TECHNOLOGICZNYMI I ELEKTRYCZNYMI
DLA INWESTYCJI CELU PUBLICZNEGO POD NAZWĄ: **MODERNIZACJA STACJI UZDATNIANIA WODY W DĘBICY PRZY UL. KWIATKOWSKIEGO**
- BUDOWA ZBIORNIKA WODOCIĄGOWEGO ORAZ RUROCIĄGÓW TECHNOLOGICZNYCH
DZ. NR 123, OBR. 0005 DĘBICA
Inwestor: Wodociągi Dębickie Sp. z o.o., ul. Kosynierów Racławickich 35

NAZWA RYSUNKU:
ZBIORNIK V3000
RZEKROJE A-A I B-B

PROJEKTOWAŁ: mgr inż. Grzegorz Furmański NBUA-7342/43/98 SPEC. INSTALACYJNE W ZAKRESIE SIECI, INSTAL. I URZĄDZEŃ MIESZKALNYCH I KANAL. ORAZ RYSOK. WNTRYT. I GAŁĄZNYCH	DATA/PODPIS: 09/2016
SPRAWDZIŁ: inż. Waldemar KUBIK MAP/0326/POOS/07 SPEC. INSTALACYJNE W ZAKRESIE SIECI, INSTAL. I URZĄDZEŃ MIESZKALNYCH I KANAL. ORAZ RYSOK. WNTRYT. I GAŁĄZNYCH	DATA/PODPIS: 09/2016
OPRACOWAŁ: mgr inż. Paulina Pierzchała mgr inż. Aleksandra Golonka	DATA/PODPIS: 09/2016

DATA:	SKALA:	NR RYS.:
09/2016	1:100	03-T

PRZEKRÓJ C-C

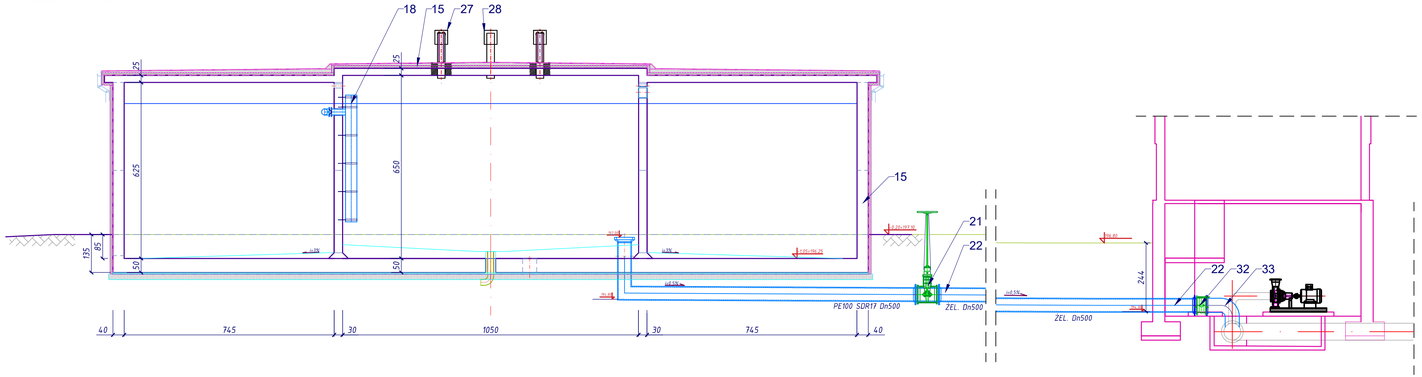

LP.	WYSZCZEGÓLNIENIE	ILOŚĆ	J.M.
1.	KSZTAŁTKA KOŁNIERZOWA DN500 RURA STALOWA 508,0x5,0 1.4301	2	kpl.
2.	PRZEPUSTNICA KOŁNIERZOWA Z NAPĘDEM ELEKTRYCZNYM DN500 PN10	2	kpl.
3.	KOLEKTOR SSĄCY - DOPŁYWOWY DO POMP POŚREDNICH RURA STALOWA 508,0x5,0 1.4301	12.0	mb
4.	ZASUWA DN300	3	kpl.
5.	ZESTAW PRZYŁĄCZENIOWY POMPY + STRONA SSAWNA REDUKCJA FFR300/150 + ŁĄCZNIK REGULACYJNY ŁR150 +FF150	3	kpl.
6.	POMPA POŚREDNIA TYP NORMOWY	3	kpl.
7.	KOLEKTOR TŁOCZNY DO ZBIORNIKA V3000 RURA STALOWA 406,4x4,0 1.4301	9,0	mb
8.	PRZEPŁYWOMIERZ ELEKTROMAGNETYCZNY DN400	1	kpl.
9.	PRZEPUSTNICA MIĘDZYKOŁNIERZOWA Dn300 Z NAPĘDEM RĘCZNYM	2	kpl.
10.	PRZEPUSTNICA MIĘDZYKOŁNIERZOWA Dn400 Z NAPĘDEM RĘCZNYM	3	kpl.
11.	LAMPA UV DN300	1	kpl.
12.	PROSTKA FF-400, L=0,2m	2	kpl.
13.	PRZEPUSTNICA KOŁNIERZOWA Dn500 Z NAPĘDEM RĘCZNYM	1	kpl.
14.	RUROCIĄG OBEJŚCIOWY - AWARYJNY ZBIORNIKA V3000 PE100 SDR17 Dn500	14	mb
15.	ZBIORNIK WODY CZYSTEJ Dn26,0m V ok.3000m3 ŻELBETOWY, DWUKOMOROWY	1	kpl.
16.	RUROCIĄG ZASILAJĄCY ZBIORNIK V3000 - GŁÓWNY PE100 SDR 17 Dn400	17,5	mb
17.	RUROCIĄG ZASILAJĄCY ZBIORNIK V3000 - AWARYJNY PE100 SDR 17 Dn400	14,0	mb
18.	PRZELEW DO KOMORY KONTAKTOWEJ Dn400/Dn200 [RYS.08] RURA STAL.1.4301: 219,1x2,0 L=1,7 + 406,4x4,0, L=4,5m	1	kpl.
19.	PRZEPUSTNICA KOŁNIERZOWA Z NAPĘDEM EL. REGULAC. DN500 PN10 NAPĘD WYNIOSONY NA POKRYWĘ IP67	1	kpl.
20.	RUROCIĄG WODY CZYSTEJ DO POMPOWNI WYS. TŁOCZENIA ŻEL. Dn500	20	mb

LP.	WYSZCZEGÓLNIENIE	ILOŚĆ	J.M.
21.	ZASUWA Dn500 KOŁNIERZOWA - DO ZIEMI	2	kpl.
22.	RUROCIĄG WODY CZYSTEJ DO POMPOWNI PŁUCZNEJ ŻEL. Dn500	95	mb
23.	RUROCIĄG WODY CZYSTEJ DO POMPOWNI PŁUCZNEJ AWARYJNY - ŻEL. Dn500	10	mb
24.	ZASUWA SPUSTOWA Dn200 KOŁNIERZOWA - DO ZIEMI	2	kpl.
25.	RUROCIĄG SPUSTOWY Z KOMORY WEWNĘTRZNEJ ZBIORNIKA PE100 SDR 17 Dn225	20+12	mb
26.	RUROCIĄG PRZELEWOWY ZE ZBIORNIKA V3000 PE100 SDR 17 Dn355	12	mb
27.	NAWIETRZAK Z LAMPAMI UV WG RYS. SZCZEGÓŁOWEGO T-06	2	kpl.
28.	WYWIETRZAK BEZ LAMP UV (Z KLAPAMI ZWROTNYMI) WG RYS. SZCZEGÓŁOWEGO T-06	2	kpl.
29.	ZESTAW PRZYŁĄCZENIOWY POMPY + STRONA TŁOCZNA ZAWÓR ZWROTNY Dn125 - REDUKCJA FFR200/125	3	kpl.
30.	PRZEPUSTNICA MIĘDZYKOŁNIERZOWA Dn200 Z NAPĘDEM RĘCZNYM	3	kpl.
31.	KOMPENSATOR EPDM KOŁNIERZOWY Dn200	3	kpl.
32.	PRZEPUSTNICA KOŁNIERZOWA Dn500 Z NAPĘDEM RĘCZNYM	1	kpl.
33.	KSZTAŁTKA KOŁNIERZOWA DN500 KOLANO RURA STALOWA 508,0x5,0 1.4301	1	kpl.
34.	KSZTAŁTKA KOŁNIERZOWA DN400 TRÓJNIK RURA STALOWA 406,4x4,0 1.4301	1	kpl.

PROWODKAN

NAZWA I ADRES OBIEKTU BUDOWLANEGO:
ROZBUDOWA ISTNIEJĄCEGO OBIEKTU BUDOWLANEGO - SUW W DĘBICY - WRAZ Z INSTALACJAMI TECHNOLOGICZNYMI I ELEKTRYCZNYMI
DLA INWESTYCJI CELU PUBLICZNEGO POD NAZWĄ: **MODERNIZACJA STACJI UZDATNIANIA WODY W DĘBICY PRZY UL. KWIATKOWSKIEGO**
- BUDOWA ZBIORNIKA WODOCIĄGOWEGO ORAZ RUROCIĄGÓW TECHNOLOGICZNYCH
DZ. NR 123, OBR. 0005 DĘBICA
Inwestor: Wodociągi Dębickie Sp. z o.o., ul. Kosynierów Racławickich 35

NAZWA RYSUNKU:
ZBIORNIK V3000
PRZEKROJE C-C

PROJEKTOWAŁ: mgr inż. Grzegorz FURMAŃSKI NBUA-7342/43/98 UPR. BUDOWLANE W ZAKRESIE SIEC. INSTAL. I URZĄDZEŃ WODOCIĄGOWYCH I KANAL. CIEPLNYCH, WENTYL. I GAZOWYCH	DATA/PODPIS: 09/2016
SPRAWDZIŁ: inż. Waldemar KUBIK MAP/0326/POOS/07 UPR. BUDOWLANE W ZAKRESIE SIEC. INSTAL. I URZĄDZEŃ WODOCIĄGOWYCH I KANAL. CIEPLNYCH, WENTYL. I GAZOWYCH	DATA/PODPIS: 09/2016
OPRACOWAŁ: mgr inż. Paulina Pierzchała mgr inż. Aleksandra Golonka	DATA/PODPIS: 09/2016

DATA:	SKALA:	NR RYS.:
09/2016	1:100	04-T

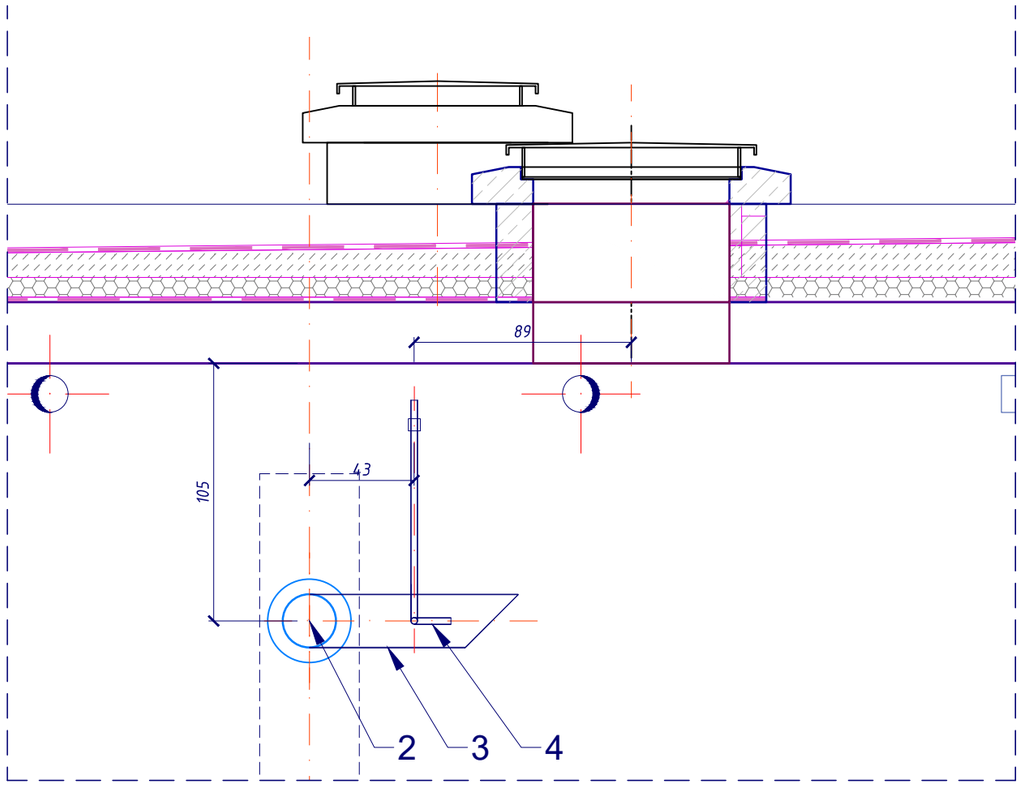

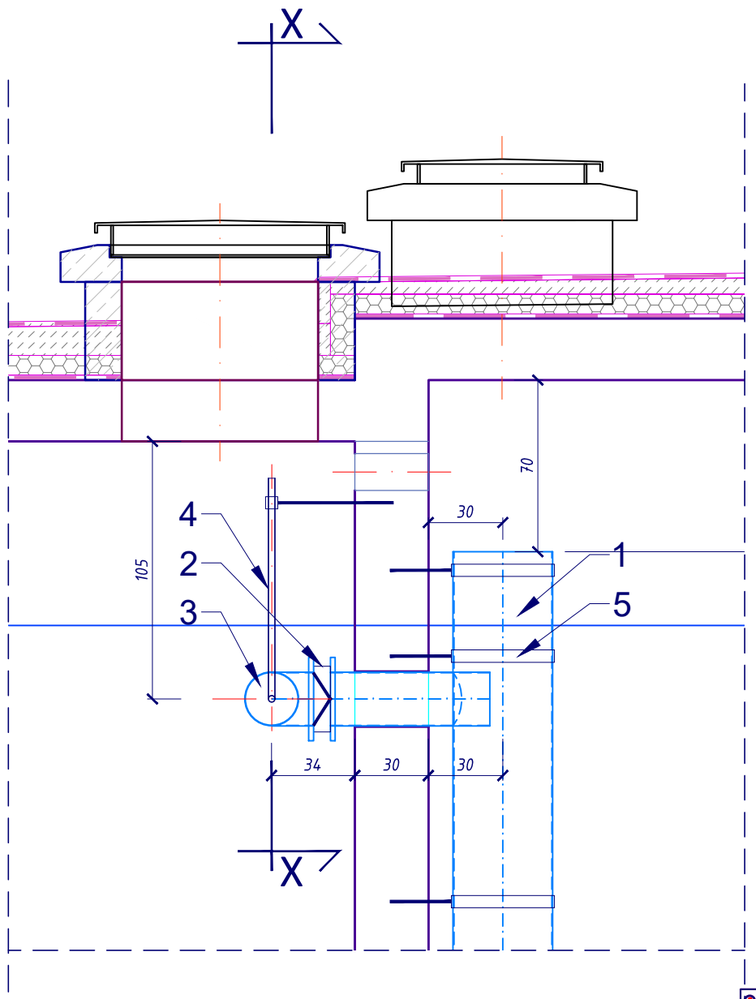

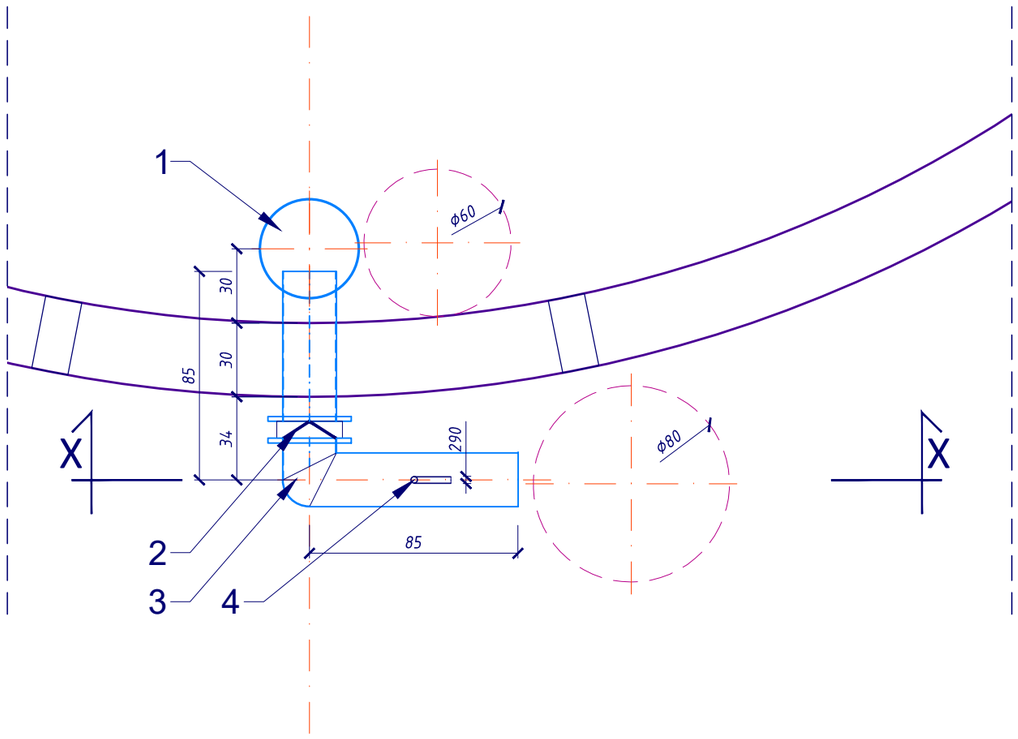

LP.	WYSZCZEGÓLNIENIE	ILOŚĆ	J.M.
1.	RURA CENTRALNA STALOWA 406,4x4,0 1.4301, L= 4,50m	1	kpl.
2.	ZAWÓR ZWROTNY M.KOŁN. Dn200	1	kpl.
3.	RURA STALOWA 219,1x2,0 1.4301	1.70	mb
4.	INZEKTOR DO DOZOWANIA CHLORU RUR STALOWA 26,9x2,0 1.4301	1,0	mb
5.	OBEJMY DO RUR STALOWYCH NIERDZEWNE Dn400 KOTWIONE DO ŚCINY ZBIORNIKA	6	kpl.

PROWODKAN

NAZWA I ADRES OBIEKTU BUDOWLANEGO:
ROZBUDOWA ISTNIEJĄCEGO OBIEKTU BUDOWLANEGO - SUW W DĘBICY - WRAZ Z INSTALACJAMI TECHNOLOGICZNYMI I ELEKTRYCZNYMI
DLA INWESTYCJI CELU PUBLICZNEGO POD NAZWĄ: **MODERNIZACJA STACJI UZDATNIANIA WODY W DĘBICY PRZY UL. KWIATKOWSKIEGO**
- BUDOWA ZBIORNIKA WODOCIĄGOWEGO ORAZ RUROCIĄGÓW TECHNOLOGICZNYCH
DZ. NR 123, OBR. 0005 DĘBICA
Inwestor: Wodociągi Dębickie Sp. z o.o., ul. Kosynierów Racławickich 35

NAZWA RYSUNKU:
ZBIORNIK V3000
SZCZEGÓŁY PRZELEWU

PROJEKTOWAŁ: mgr inż. Grzegorz FURMAŃSKI NBUA-7342/43/98 SPEC. INSTALACYJNA W ZAKRESIE SIECI, INSTAL. I URZĄDZEŃ WODOCIĄGOWYCH I KANAL. CIEPLNYCH, WENTYL. I GAZOWYCH	DATA/PODPIS: 09/2016
SPRAWDZIŁ: inż. Waldemar KUBIK MAP/0326/POOS/07 SPEC. INSTALACYJNA W ZAKRESIE SIECI, INSTAL. I URZĄDZEŃ WODOCIĄGOWYCH I KANAL. CIEPLNYCH, WENTYL. I GAZOWYCH	DATA/PODPIS: 09/2016
OPRACOWAŁ: mgr inż. Paulina Pierzchała mgr inż. Aleksandra Golonka	DATA/PODPIS: 09/2016

DATA:	SKALA:	NR RYS.:
09/2016	1:25	05-T

NAWIETRZAK Z LAMPAMI UV

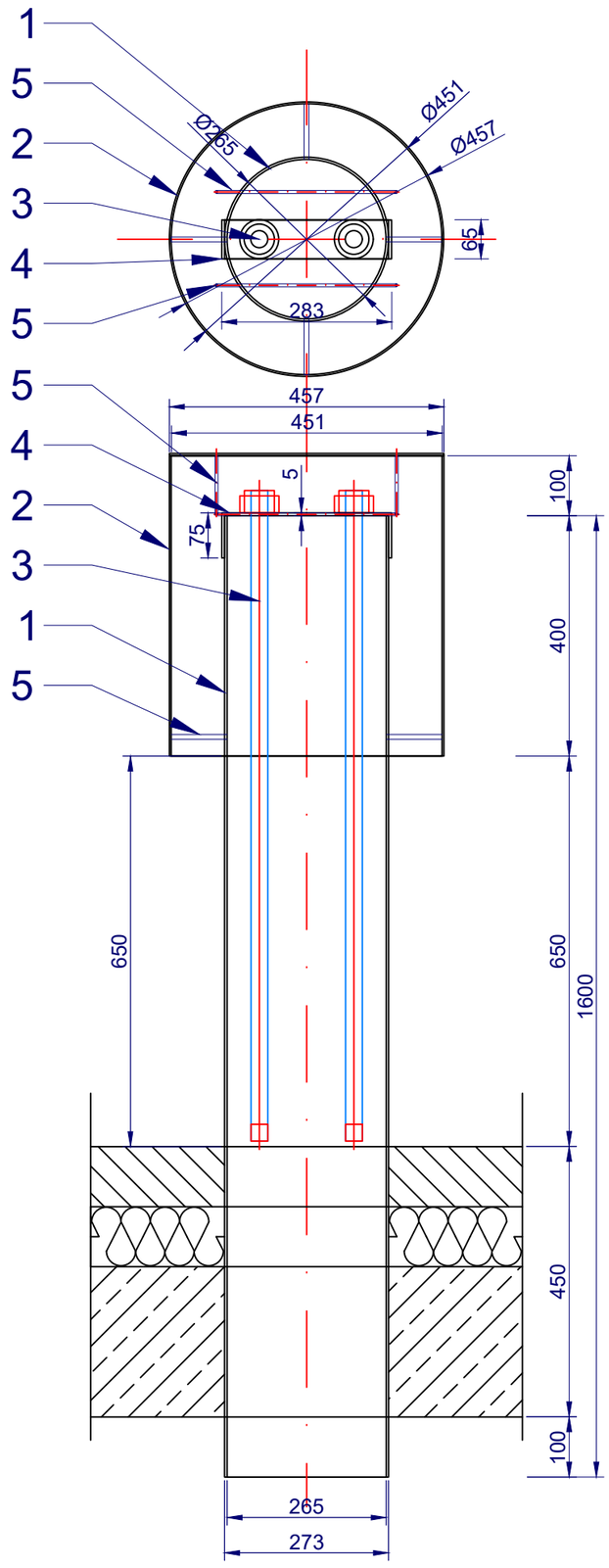

WYWIETRZAK BEZ LAMP UV

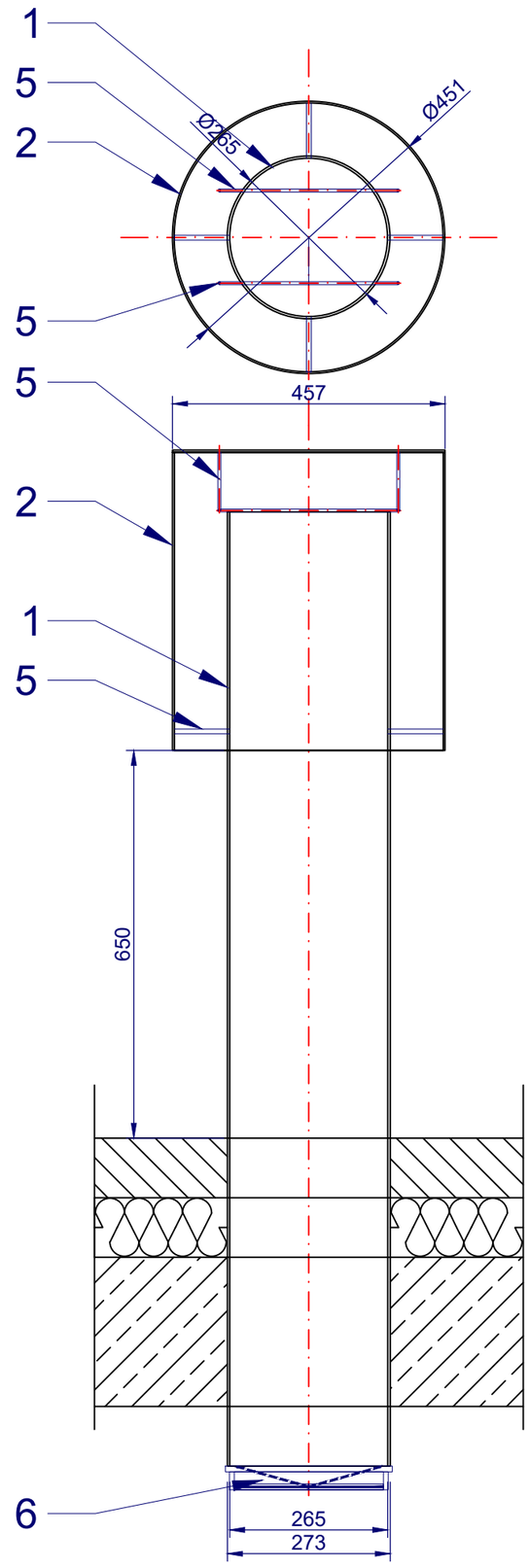

LP.	WYSZCZEGÓLNIENIE	ILOŚĆ	J.M.
1.	RURA WENT. STALOWA 273,0x4,0 1.4301, L= 1,60m	1	kpl.
2.	KOŁPAK - RURA STALOWA 457,0x3,0 1.4301, L=0,50m	1	kpl.
3.	ZARNIK UV 90W	2	kpl.
4.	WSPORNIK DLA LAMP UV PŁASKOWNIK ZE STALI NR O WYM. 65X450mm	1	kpl.
5.	PRĘTY DYSTANSOWE ZE STALI NIERDZEWNEJ fi5-6mm SPAWANE DO KOŁPAKA POZ. 6	1,4	mb
6.	KLAPA ZWROTNA D250 WENTYLACYJNA	1	kpl.

UWAGA:
WYKONAĆ 4 KPL. WYWIETRZAKÓW - WYKONANIE WARSZTATOWE I NDYWIDUALNE W TYM 2 KPL. Z MONTAŻEM LAMP UV. W WYWIETRZAKACH **BEZ** LAMP UV ZAMONTOWAĆ KLAPY ZWROTNE WENTYLACYJNE UMOŻLIWIAJĄCE JEDYNIE WYRZUT POWIETRZA A ZABEZPIECZAJĄCE PRZED ZASSANIEM.

PROWODKAN

NAZWA I ADRES OBIEKTU BUDOWLANEGO:
ROZBUDOWA ISTNIEJĄCEGO OBIEKTU BUDOWLANEGO - SUW W DĘBICY - WRAZ Z INSTALACJAMI TECHNOLOGICZNYMI I ELEKTRYCZNYMI
DLA INWESTYCJI CELU PUBLICZNEGO POD NAZWĄ: **MODERNIZACJA STACJI UZDATNIANIA WODY W DĘBICY PRZY UL. KWIATKOWSKIEGO**
- BUDOWA ZBIORNIKA WODOCIĄGOWEGO ORAZ RUROCIĄGÓW TECHNOLOGICZNYCH
DZ. NR 123, OBR. 0005 DĘBICA
Inwestor: Wodociągi Dębickie Sp. z o.o., ul. Kosynierów Racławickich 35

NAZWA RYSUNKU:
ZBIORNIK V3000
SZCZEGÓŁY

PROJEKTOWAŁ: mgr inż. Grzegorz FURMAŃSKI NBUA-7342/43/98 SPEC. INSTALACYJNA W ZAKRESIE SIECI, INSTAL. I URZĄDZEŃ WODOCIĄGOWYCH I KANAL. CIEPLNYCH, WENTYL. I GAZOWYCH		DATA/PODPIS: 09/2016
SPRAWDZIŁ: inż. Waldemar KUBIK MAP/0326/POOS/07 SPEC. INSTALACYJNA W ZAKRESIE SIECI, INSTAL. I URZĄDZEŃ WODOCIĄGOWYCH I KANAL. CIEPLNYCH, WENTYL. I GAZOWYCH		DATA/PODPIS: 09/2016
OPRACOWAŁ: mgr inż. Paulina Pierzchała mgr inż. Aleksandra Golonka		DATA/PODPIS: 09/2016
DATA: 09/2016	SKALA: 1:10	NR RYS.: 06-T

PRZEKRÓJ B-B
SKALA 1:50

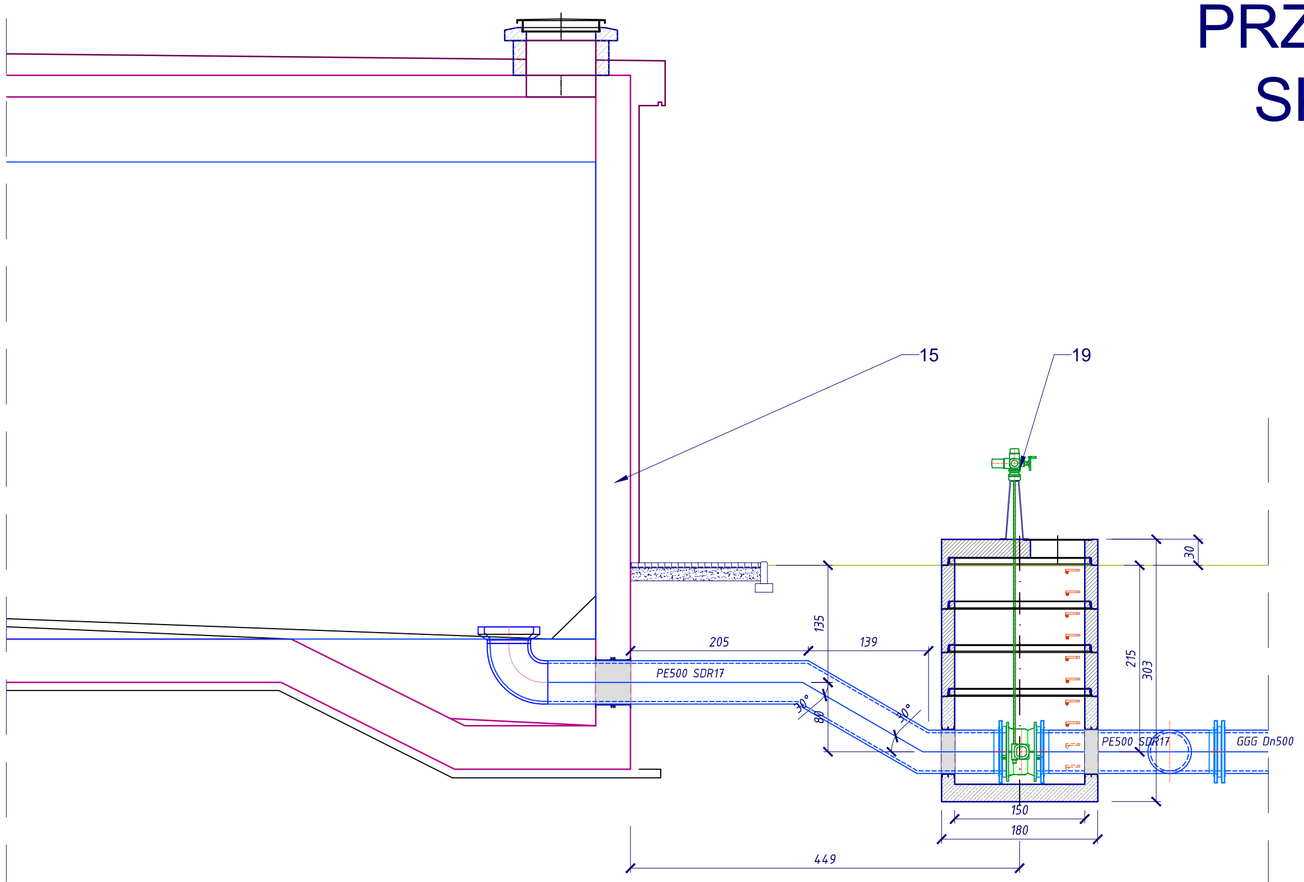

LP.	WYSZCZEGÓLNIENIE	ILOŚĆ	J.M.
1.	KSZTAŁTKA KOŁNIERZOWA DN500 RURA STALOWA 508,0x5,0 1.4301	2	kpl.
2.	PRZEPUSTNICA KOŁNIERZOWA Z NAPĘDEM ELELKTRYCZNYM DN500 PN10	2	kpl.
3.	KOLEKTOR SSĄCY - DOPŁYWOWY DO POMP POŚREDNICH RURA STALOWA 508,0x5,0 1.4301	12.0	mb
4.	ZASUWA DN300	3	kpl.
5.	ZESTAW PRZYŁĄCZENIOWY POMPY + STRONA SSAWNA REDUKCJA FFR300/150 + ŁĄCZNIK REGULACYJNY ŁR150 +FF150	3	kpl.
6.	POMPA POŚREDNIA TYP NORMOWY	3	kpl.
7.	KOLEKTOR TŁOCZNY DO ZBIORNIKA V3000 RURA STALOWA 406,4x4,0 1.4301	9,0	mb
8.	PRZEPŁYWOMIERZ ELEKTROMAGNETYCZNY DN400	1	kpl.
9.	PRZEPUSTNICA MIĘDZYKOŁNIERZOWA Dn300 Z NAPĘDEM RĘCZNYM	2	kpl.
10.	PRZEPUSTNICA MIĘDZYKOŁNIERZOWA Dn400 Z NAPĘDEM RĘCZNYM	3	kpl.
11.	LAMPA UV DN300	1	kpl.
12.	PROSTKA FF-400, L=0,2m	2	kpl.
13.	PRZEPUSTNICA KOŁNIERZOWA Dn500 Z NAPĘDEM RĘCZNYM	1	kpl.
14.	RUROCIĄG OBEJŚCIOWY - AWARYJNY ZBIORNIKA V3000 PE100 SDR17 Dn500	14	mb
15.	ZBIORNIK WODY CZYSTEJ Dn26,0m V ok.3000m3 ŻELBETOWY, DWUKOMOROWY	1	kpl.
16.	RUROCIĄG ZASILAJĄCY ZBIORNIK V3000 - GŁÓWNY PE100 SDR 17 Dn400	17,5	mb
17.	RUROCIĄG ZASILAJĄCY ZBIORNIK V3000 - AWARYJNY PE100 SDR 17 Dn400	14,0	mb
18.	PRZELEW DO KOMORY KONTAKTOWEJ Dn400/Dn200 (RYS.08) RURA STAL.1.4301: 219,1x2,0 L=1,7 + 406,4x4,0, L=4,5m	1	kpl.
19.	PRZEPUSTNICA KOŁNIERZOWA Z NAPĘDEM EL. REGULAC. DN500 PN10 NAPĘD WYNISIONY NA POKRYWĘ IP67	1	kpl.
20.	RUROCIĄG WODY CZYSTEJ DO POMPOWNI WYS. TŁOCZENIA ŻEL. Dn500	20	mb
21.	ZASUWA Dn500 KOŁNIERZOWA - DO ZIEMI	2	kpl.
22.	RUROCIĄG WODY CZYSTEJ DO POMPOWNI PŁUCZNEJ ŻEL. Dn500	95	mb
23.	RUROCIĄG WODY CZYSTEJ DO POMPOWNI PŁUCZNEJ AWARYJNY - ŻEL. Dn500	10	mb
24.	ZASUWA SPUSTOWA Dn200 KOŁNIERZOWA - DO ZIEMI	2	kpl.
25.	RUROCIĄG SPUSTOWY Z KOMORY WEWNĘTRZNEJ ZBIORNIKA PE100 SDR 17 Dn225	20+12	mb
26.	RUROCIĄG PRZELEWOWY ZE ZBIORNIKA V3000 PE100 SDR 17 Dn355	12	mb
27.	NAWIETRZAK Z LAMPAMI UV WG RYS. SZCZEGÓŁOWEGO T-06	2	kpl.
28.	WYWIETRZAK BEZ LAMP UV (Z KLAPAMI ZWROTNYMI) WG RYS. SZCZEGÓŁOWEGO T-06	2	kpl.
29.	ZESTAW PRZYŁĄCZENIOWY POMPY + STRONA TŁOCZNA ZAWÓR ZWROTNY Dn125 - REDUKCJA FFR200/125	3	kpl.
30.	PRZEPUSTNICA MIĘDZYKOŁNIERZOWA Dn200 Z NAPĘDEM RĘCZNYM	3	kpl.
31.	KOMPENSATOR EPDM KOŁNIERZOWY Dn200	3	kpl.
32.	PRZEPUSTNICA KOŁNIERZOWA Dn500 Z NAPĘDEM RĘCZNYM	1	kpl.
33.	KSZTAŁTKA KOŁNIERZOWA DN500 KOLANO RURA STALOWA 508,0x5,0 1.4301	1	kpl.
34.	KSZTAŁTKA KOŁNIERZOWA DN400 TRÓJNIK RURA STALOWA 406,4x4,0 1.4301	1	kpl.

RZUT

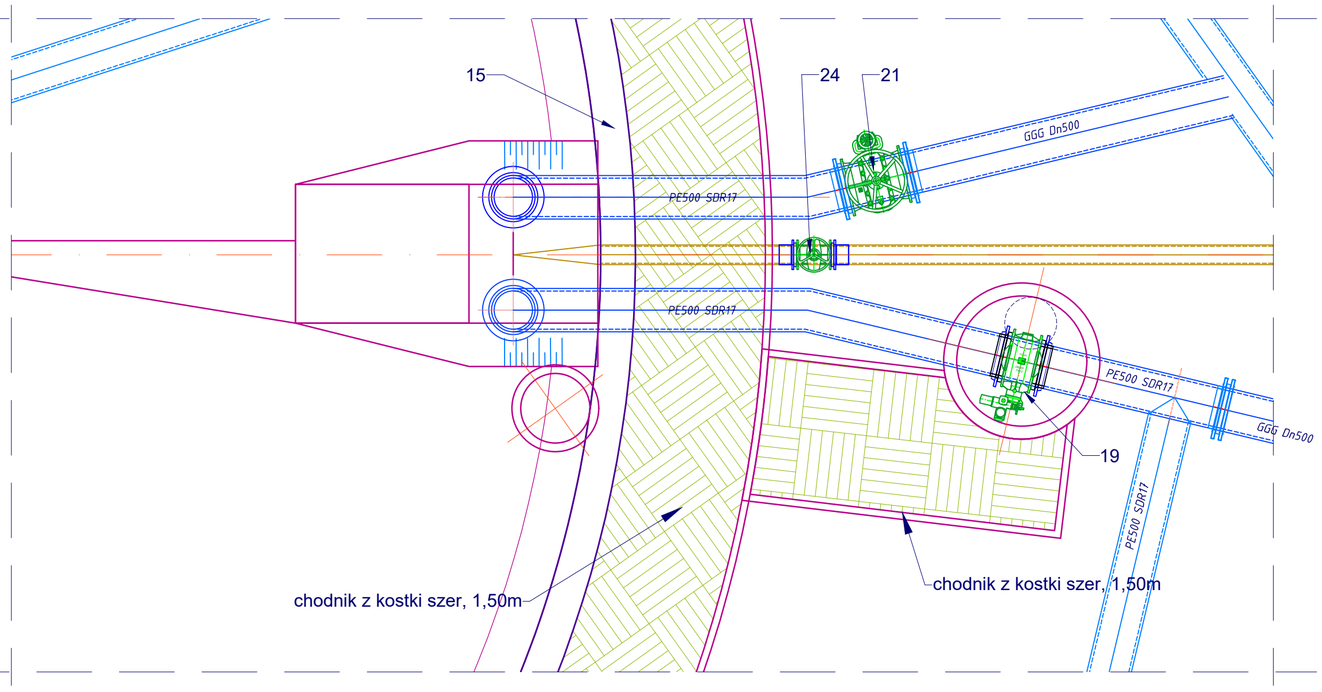

PROWODKAN

NAZWA I ADRES OBIEKTU BUDOWLANEGO:
ROZBUDOWA ISTNIEJĄCEGO OBIEKTU BUDOWLANEGO - SUW W DĘBICY - WRAZ Z INSTALACJAMI TECHNOLOGICZNYMI I ELEKTRYCZNYMI
DLA INWESTYCJI CELU PUBLICZNEGO POD NAZWĄ: MODERNIZACJA STACJI UZDATNIANIA WODY W DĘBICY PRZY UL. KWIATKOWSKIEGO - BUDOWA ZBIORNIKA WODOCIĄGOWEGO ORAZ RUROCIĄGÓW TECHNOLOGICZNYCH
DZ. NR 123, OBR. 0005 DĘBICA
Inwestor: Wodociągi Dębickie Sp. z o.o., ul. Kosynierów Racławickich 35

NAZWA RYSUNKU:
ZBIORNIK WODY CZYSTEJ V3000
ZASILANIE GŁÓWNE Z PREPUSTNICĄ REG.

PROJEKTOWAŁ: mgr inż. Grzegorz FURMAŃSKI NBUA-7342/43/98 SPEC. INSTALACYJNA W ZAKRESIE SIECI, INSTAL. I URZĄDZEŃ WODOCIĄGOWYCH I KANAL. CIEPLNYCH, WENTYL. I GAZOWYCH	DATA/PODPIS: 09/2016
SPRAWDZIŁ: inż. Waldemar KUBIK MAP/0326/POOS/07 SPEC. INSTALACYJNA W ZAKRESIE SIECI, INSTAL. I URZĄDZEŃ WODOCIĄGOWYCH I KANAL. CIEPLNYCH, WENTYL. I GAZOWYCH	DATA/PODPIS: 09/2016
OPRACOWAŁ: mgr inż. Paulina Pierzchała mgr inż. Aleksandra Golonka	DATA/PODPIS: 09/2016

DATA:	SKALA:	NR RYS.:
09/2016	1:50	07-T

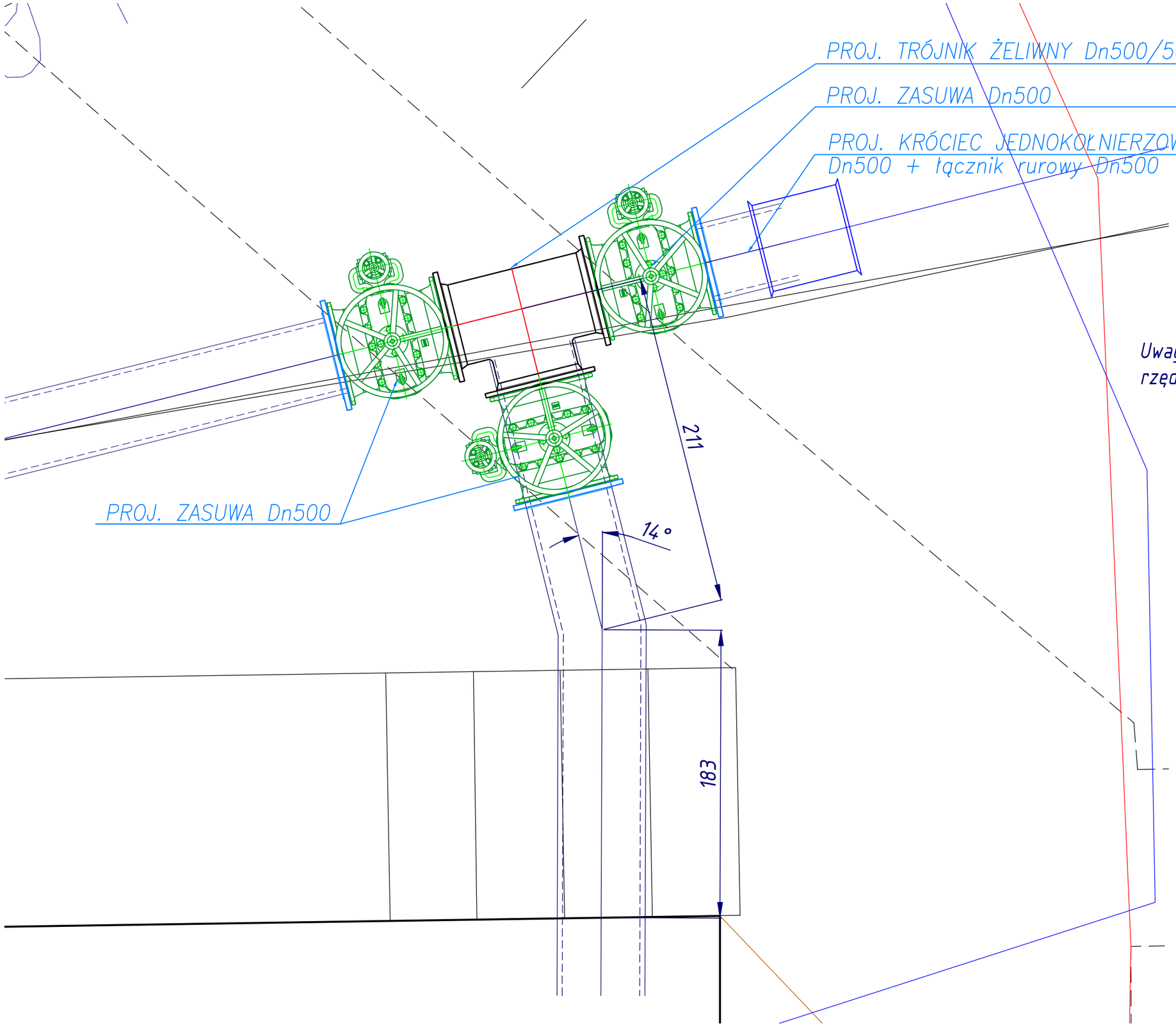

Uwaga: rzędne dostosować do istniejących rzędnych po dokonaniu odkrywek

PROWODKAN

NAZWA I ADRES OBIEKTU BUDOWLANEGO:
ROZBUDOWA ISTNIEJĄCEGO OBIEKTU BUDOWLANEGO - SUW W DĘBICY - WRAZ Z INSTALACJAMI TECHNOLOGICZNYMI I ELEKTRYCZNYMI
DLA INWESTYCJI CELU PUBLICZNEGO POD NAZWĄ: MODERNIZACJA STACJI UZDATNIANIA WODY W DĘBICY PRZY UL. KWIATKOWSKIEGO - BUDOWA ZBIORNIKA WODOCIĄGOWEGO ORAZ RUROCIĄGÓW TECHNOLOGICZNYCH
DZ. NR 123, OBR. 0005 DĘBICA
Inwestor: Wodociągi Dębickie Sp. z o.o., ul. Kosynierów Racławickich 35

NAZWA RYSUNKU:
ZBIORNIK V3000
SZCZEGÓŁ WĘZŁA W7.3

PROJEKTOWAŁ: mgr inż. Grzegorz FURMAŃSKI NBUA-7342/43/98 SPEC. INSTALACYJNA W ZAKRESIE SIECI, INSTAL. I URZĄDZEŃ WODOCIĄGOWYCH I KANAL. CIEPLNYCH, WENTYL. I GAZOWYCH	DATA/PODPIS: 09/2016
SPRAWDZIŁ: inż. Waldemar KUBIK MAP/0326/POOS/07 SPEC. INSTALACYJNA W ZAKRESIE SIECI, INSTAL. I URZĄDZEŃ WODOCIĄGOWYCH I KANAL. CIEPLNYCH, WENTYL. I GAZOWYCH	DATA/PODPIS: 09/2016
OPRACOWAŁ: mgr inż. Paulina Pierzchała mgr inż. Aleksandra Golonka	DATA/PODPIS: 09/2016

DATA:	SKALA:	NR RYS.:
09/2016	1:25	08-T